工商晚報
The Kung Sheung Evening News
中華民國僑務委員會登記證台救新字第弍壹號
中華民國內政部內版台誌字第零零陸號
督印及承印：工商日報有限公司
香港灣仔分域街十八號
各部電話
編輯部：二七零七零六
採訪部：二八零零八七、二七三四九二、二八二五四零
營業部、廣告：二七九三零八、二八零七零八
社長室：二八二四五五
總編輯：二七五零五六
經理室：二七七二六一
中區辦事處：二式五四九五、二式一式三八
電報掛號二零七五　郵箱六二二號
出紙兩大張售價弍毫
新聞紙第一一九二五號

沙田坳道今晨交通意外慘劇
旅遊巴士衝下斜坡
司機及兩途人慘死

【本報訊】九龍慈雲山聖母醫院對開，今日清晨發生一宗嚴重交通意外，一輛旅遊巴士，沿着沙田坳道下斜坡之際，突然失去控制撞倒兩名途人，復剷上行人路，撞向聖母醫院之圍牆，全車盡毀，釀成三人死亡慘劇。

幸而當時失事汽車並無乘客，否則後果堪虞。

死者司機已証實爲陳桂生，但兩名途人之身世，則有待調查。

事發於今晨六時，一輛編號AK三五〇七之旅遊巴士，由司機陳桂生駕駛，空車沿沙田坳道下斜坡往慈雲山，詎料在抵達聖母醫院附近時，不知何故，巴士突然失去控制，斜向路旁，首先將一名路經之六十歲婦人及一名十五歲男童撞倒，然後再撞向一條燈柱，反彈向聖母醫院圍牆，全車毀壞不堪，玻璃碎片散滿地上，巴士司機被困駛盤壓在司機座位上，奄奄一息。

警方事後接報抵達現場，將三名傷者送往醫院急救，但延至七時卅分，該名婦人及男童不治喪生，而司機亦延至七時四十五分返魂無術。

警方現正呼籲目擊此宗意外事件之人士，向警方提供資料，與九龍交通意外調查組聯絡，電話三——八一九九二二，或向任何警署報告。

港府與華資財團 擬興建沙田新村
空樓收差餉及屋租管制 將爲此項計劃最大障碍

【本報訊】本港一華資財團，正研究在沙田興建六億元新邨屋之計劃之可能性。此爲吸引中等收入人家爲目標之建築計劃，原由美孚投資公司與政府洽商，但因目前之經濟不穩定，該公司於今年元月宣佈放棄。

此財團係由十一家地產公司所組，擁有龐大之人力與財力。

政府對此計劃極熱心，視爲沙田新鎮發展計劃之一部分，故美孚退出後，即與財團洽商。

財團成員胡應湘表示，此計劃須填海一四八點三英畝，而政府則撥給四十英畝作屋地，在此四十英畝內，住宅樓宇佔五七三二四九六方呎，其餘則可作爲商業住宅樓宇之用。但財團又須負責三處開山填海之地基工程、與建堤岸及築道，與及建兩家小學及一家中學。

整個計劃需款六七億元，大約六年完成。

胡應湘謂，此係一良好之主意。但鑒於目前空樓要納差餉及屋租管制之限制，故財團各董事之反應不佳。因此種限制會妨礙將來樓宇之出售或出租。

渠謂，在財政上言，財團雖可承担此計劃，但以言收益，吾人必須小心考慮。

伊人恤中區門市部員工 貼標語要求合理遣散費

【本報訊】在伊人恤衫廠被債主追討欠款，入禀高院要求清盤之際，該廠屬下港九各間門市公司，已在連日來開始逐一關門停業，至於餘下仍在營市之門市部，其中中區德輔道中之分公司，今晨張貼標語，指摘公司的補償遣散費問題不當，要求給予合理遣散。由於伊人恤衫廠的停業，日來已引起社會人士注意，加上今晨該門市部貼滿標語及告示，途人駐足圍觀。

該門市部所張貼之告示，指出職工因東區及中區停業後，工人均感到徬徨，雖曾多次與廠方談判，要求合理之遣散費補償，但廠方對於停業後工人的善後問題不作保證，而勞工處日前一位主任向工人解釋補償遣散費的方法殊令人不滿，該位主任表示工作未超過兩年者，公司不作分文遣散費補償，而超過兩年以上，年資遣散費僅追補五年，每年補十天，但需依照以後廠方被拍賣所得資產而定，可能並不補足，因此希望得到社會人士之支持。

至於標貼之內容，包括「要求合理遣散」，「老板逃之夭夭，工人點解決」及「慘！慘過炒魷魚」等。

伊人恤衫廠中區門市部今晨貼滿標語及一張致社會人士之啓事。（本報記者張伯豪）

今日天氣預測

吹和緩至清新東風，天色大致密雲，下午間中有陽光，黃色火災危險警告仍然有效。

今日最高氣溫爲攝氏廿度，正午十二時氣溫爲攝氏十六度，溫度百分之五十五，天文台今晨懸出黃色火警訊號。

九巴解款車 今晨被截劫

【本報訊】三名配備私家車的持械匪徒，今日凌晨截劫九龍巴士公司一輛解款車，幸解款車上錢箱所載俱爲硬幣，劫匪搬走錢箱時適逢其他兩部解款車相繼抵達，匪徒見狀慌忙逃走。劫匪駕車逃走時失事，賊車撞毀，劫匪下車逃去無踪。警方據報後已展開調查。

據悉，被劫的九巴解款車編號BD六〇七六號，由兩名職員押運，在今日凌晨一時左右，載着七十箱硬幣自葵涌總廠前往荔枝角道總站。

當解款車經過長沙灣道及荔枝角道附近時，有一輛編號AP六六三八的白色富士牌私家車在其前面停下，迫使解款車撞向路旁一輛貨車而停下。

三名年約廿四歲的劫匪從私家車跳下，其中一名劫匪並有一柄類似手槍之物體，另外兩名則手持三角銼，他們指嚇該解款車內兩名男子，迫令交出錢箱。

解款車上的職員告訴劫匪錢箱內祇有硬幣，但劫匪不相信，並開始搬走錢箱，此時，九龍巴士公司的另外兩輛解款車及一名負責人乘着其私家車相繼到達，劫匪見狀，大感恐慌，遂將錢箱棄置路上，然後乘車逃走。豈料慌忙中失事，在荔枝角道口撞向泊在路邊一輛旅遊車，賊車車頭盡毀，劫匪下車逃去無踪。

警方據報後到場，發覺賊車是一輛失車，並已對此案展開調查，解款車並無損失。

輪船公司負責人作供 指電話公司人員 向用戶進行苛索

【本報訊】一位輪船公司負責人，今晨在電話公司業務調查委員會第三次公開聆訊作証中，力指電話公司「幫辦」級人員，有對用戶進行苛索的情形出現。

居於田灣的鄒康平今晨對調查委員會表示，他確切知道電話公司有貪污舞弊的事情，有時用戶如不肯「過水」，申請安裝一原來可在三個星期做妥的分線可能要等待半年之久。

鄒氏並稱，電話公司的高層人員祇會支高薪但不會做事，故低層人員的工資則大大不如理想，使許多工人都要以賺「外快」爲生，影響公司工作效率。

鄒氏又以電話公司股東身份，認爲現任電話公司總經理霍加賓不能當大任，他說，霍加起初要求非加百分之七十不可，後來又接受政府批准的加價百分之三十，前後的分別，祇屬「討價還價」而已。

對於電話公司資金週轉不靈，鄒氏強調是電話公司當事人的欠缺計劃，他建議應該對電話公司的內部作全面調整，他進一步指出，電話公司在購買器材上的經費是很明顯的，他說：「如果根據購貨單點存電話公司近五年來所購入的器材及工具的數目，相信實際存貨相信不足三分之一。」

鄒氏又認爲被劏電話的重新接駁費用由二十元增至六十元，實如同「靠搶」。他建議電話公司將來在割綫前，應以中文函件通知用戶，並應用電話給予用戶最後通知，因爲大部份的用戶均對電話公司慣用的英文函件有所隔膜。

鄒氏表示反對電話公司要求各股東供股，因爲許多股東可能是靠股息生活者，現時已停止派發股息，如再要供股，則會百上加斤。

鄒氏指出電話公司資本爲三億元，以現時每年盈利六千多萬元計算，該公司可在四年多時間便能歸本。鄒氏說：「如公司管理不善，則加價百分之一百亦要破產，但如果能加以調查改善，相信電話公司仍有大利可圖。」

另一位在今晨作証者爲商人莫石謙，他認爲倘果現時批准電話公司百分之三十的加價最後被認爲是非必要時，該公司應該立即將款項加上利息退還用戶。

莫氏又指稱，電話公司不應將以商號來申請的電話，在商號結束時，向私人徵收。同時，商號刊登在黃頁分類的廣告費，亦不應加入電話費單據中處理。

莫氏最後指陳在每晚九時以後要接駁長途電話，通常都要等待十五至三十分鐘，始有人接聽，同時，他又表示不明白在割線後一個月，爲甚麼電話公司仍要收費，他認爲上述都是該公司服務有問題的地方。

今晨的公開聆訊至上午十時三十分便告結束，押候至明早八時卅分繼續，但據委員會秘書曾蔭權透露，目前尚未有人預約在明早作証，不過無論如何，明早立法局仍會開放，隨時歡迎市民出席作証。

三匪持假槍利刀 劫富士酒店餐廳
警探埋伏兩匪當場被捕

【本報訊】三名分持假槍及利刀之男子，昨晚深夜十時許在尖沙咀富士酒店餐廳下手行劫後，正擬逃走時，被早已接報在附近埋伏之警探表露身份拘捕，但其中一人揮刀奪路逃去，另兩疑匪則當場被捕，同起被劫現款。

被捕兩名疑匪，今晨仍被扣留在警署查訊，相信會在稍後時間被落案檢控，兩人一爲陳×超，五十三歲，另一青[illegible]是潮籍人，據悉且爲「黑底」人馬。兩人在最近始獲釋出獄，其中姓陳之中年疑匪，更有械劫案底，至於乘亂逸去之另一疑匪，年約卅二至卅五，警方現已展開調查，追緝歸案。

此宗劫案茲能當場破獲，是由於警方反黑組探員事先接獲綫報，在昨日傍晚六時許，兩組隸屬港島反黑組總部之探員，喬裝顧客分佈在[illegible]號至一四二號之富士酒店餐廳及商場之內等候；至晚上十時，發現有三名與「目標」相似的男子出現，探員遂加以注意。

三名疑匪，在爲首一名中年漢持着一柄類似手槍率領下，亦手執三角銼及利刀，闖入富士酒店地下餐廳，向收銀員指嚇，掠去收銀機內數百元現款，打算逃走。

一家股票公司 今晨暫停買賣
數十萬元支票被退回
職員說負責人未見面

【本報訊】繼遠東與金銀會會員永基公司發生事故後，今晨消息傳出：一家是九龍証券交易所經紀的股票公司，又發生經濟困難問題，據說涉及數十萬元支票被退票，若干客戶已向警方投訴。

就該事件，本報記者曾向九龍會方面查詢，據該會一位職員透露：今晨確曾接獲該會一名會員的職員來電，謂是日暫停買賣，但並未解釋任何原因，而九龍會方面，亦未進問。

該職員並稱，該家股票公司，已未有出市，據所知，已有客戶報警，九龍會目前未使作進一步追論。

本報記者，並曾往該名經紀所開証券公司訪問，該處僅一名職員應門，對記者謂「本公司負責人，今晨未曾露面」，該職員並表示：「如果佢喺處，我哋就唔使咁辛苦啦！」

小評
先到先得有問題

當局試辦開設小販認可區，採取先到先得辦法，到目前爲止，這項措施似乎是吃力不討好的辦法。

由於工廠停工，失業人士轉業小販者多，現有之小販認可區不足容納已經是事實，因爲不足容納，而又要先到先得，霸位就在所難免。

霸位是十分消耗人力的事，許多小販，絕早就去霸位開檔，遲到的無位可落，第二天就到得更早，規定中午十二時才可以開檔的地方，半夜就已經有小販去霸位了。

有些家長，爲了替子女向一些有名氣的學校取一張報名表，[illegible]業席門前，也試過有些馬迷天亮就在門口排隊輪候，那麼爲謀生而開檔的小販，渴望能霸一個位，那是可以理解的。

霸位的背後，其實是謀生的競賽，爲了生活，難保沒有人使用不正當的手段。假如爲小販認可區而天天要出動大批警員去維持秩序，值得嗎？假如不派警隊去維持秩序，那麼這些充滿鬥爭性地區的秩序又如何維持？先到先得的辦法，似乎要來一次檢討了。

積犯多次行劫偷竊 被重判四年零九個月

【本報訊】一名積犯，涉嫌連續多次行劫途人及偷車，今晨在九龍地方法院審判，被告認罪，法官與干拿認爲被告自十四歲即開始行劫，且多次傷人，爲一危險人士，卒重判被告入獄四年九個月。

被告趙劍雲，二十六歲，被控：（一）二月十七日與兩在逃人，在通州街行劫江文德現款一百一十元，一隻手表，同時同地行劫陳娟娟一隻手表，兩只戒指及七十元現款；（二）二月二十一日，與在逃人行劫不知名男子一枝派克七十五型金筆及現款十六元；（三）二月二十二日，在砵蘭街與荔枝角道交界，未得車主許可駕駛編號AW七三五九號私家車；（四）二月二十三日，在亞皆老街與染布房街交界處藏有攻擊性武器；（五）二月二十五日，在亞皆老街與染布房街交界處藏有十一條鎖匙，是作爲非法用途者。

案情透露：被告與在逃人在二月十七日上午十一時，在通州街截劫江文德及其妻，事主事後報案。二月二十二日，一位姓劉的事主清晨發覺其停泊在砵崙街的編號AW七三五九私家車失踪，乃報案，警方偕同事主四出兜截，卒在通州街見到其失車，當時正由被告駕駛，追至染布房街時，終將被告截停，警方並在被告身上搜出利刀一柄及十一條鎖匙，被告其後並供出曾在三月二十一日與一名在逃人行劫一名路人。

大陸出現普遍性貪污
申請出境 千元搞掂
無能行賄 等待一年

【本報訊】中共雖從來公開宣佈政府人員貪污行爲，亦未宣佈因貪污而被判罪之官員姓名，但據最近由大陸到港之人士稱，福建、廣東及山東三省負責審查及簽發出境証之官員，普遍貪污。據謂，三省當局最近已進行調查，廈門並已有四名高級人員被罰走，相信已下獄。

消息來源謂，對於申請出境之人，中共官員索賄人民幣一千元左右，無能力付賄之人，通常須等候一年，始獲得出境証。有等雖然符合一切條件，但從未能領得出境証。

有能力行賄者，其申請可獲迅速審查及批覆。彼等通常係在香港或東南亞有較富裕之親戚者。

據說，中共對此等貪污人員已展開嚴厲行動，但相信福建、廣東與山東三省之貪污活動，並無互相聯繫。除上述三省外，若干省份之辦理出入境事務機構，即亦被調查。若干有關官員，最近已突然失踪。

圖中五位太空人是美國「太陽神」號和蘇聯「聯合」號太空船將在七月在地球軌道作聯合飛行滙合試驗的主要成員。站立者（左至右）：爲美國太空船指揮官施塔福、蘇聯太空船指揮官阿尼基斯。坐下者：爲美國担任滙合駕駛員史尼頓、美國指揮艙駕駛員布蘭特，和蘇聯太空工程師古巴蘇夫。（合衆國際社）

布里什紐夫 抵布達佩斯

【布達佩斯十六日路透社電】蘇俄領袖布里什紐夫今晚抵達布達佩斯，準備出席一個匈牙利共黨大會，並與東歐領袖會商。

布氏乘坐一列莫斯科至布達佩斯的快車，經過一日半旅程後，當他踏出火車時，雖然露出疲態，但看來健康良好。他受到匈牙利共黨第一書記加達迎迓。

這位六十八歲的蘇俄共黨總書記，自從經過七星期缺席，於二月十三日恢復公開露面以來，這是他首次國外之行。他缺席期間曾惹起全世界人士對他的健康及政治前途的謠言。蘇俄官員則宣稱他祇是患上感冒。

布氏將出席明日揭幕的匈牙利共黨大會，屆時列席者將有保加利亞、捷克、東德及波蘭的最高層領袖。

儘管他久休復出，有關他健康的謠言仍然存在。不過，從他這次到訪匈牙利以及過去數星期來在莫斯科的官式活動，清楚証明他再度當權。

[illegible]班機趕返巴黎奔喪。圖爲身穿黑色素服的積琪蓮到「美國醫院」[illegible]亡夫後，與保鑣[illegible]醫院時攝。

心中鏡眼形隱港香
戴超薄隱形眼鏡 可防止近視加深
全港獨家採用最新捷式驗配法
戴易適舒分卅百薄片鏡他其比
隱形眼鏡學家 胡漢權 創辦
中環恒生銀行大廈十六樓 5-248583

本報特設特別分類小廣告啟事

茲爲便利分類小廣告戶推廣宣傳起見，可由原定之四個位擴大至六個位，並可一格橫排或兩格直排，但必須聯刊工商日晚報，及最少連登七天。此種特別分類小廣告，日晚報共收費每天卅五元。不折不扣，費須先惠。又此種廣告祇以普通廣告爲限，啟事及醫約除外。由一九七五年一月三日實行。

刀光血影新聞無日無之

十五名大漢深夜闖進舞廳 將一青年斬至重傷

另一途經現場男子亦被斬傷

【本報訊】油蔴地長沙街一舞廳，今日淩晨發生一宗血案，一名男子遭十多名大漢追斬，身受重傷，逞兇者得手逃走時，又將一名途經現場的另一名男子斬傷，事後兇徒逃去無蹤，警方據報到場後，將傷者送院急救，並展開調查，目前並未有任何疑兇被拘。

現場在油蔴地長沙街瓊林舞廳，今晨一時四十五分左右，爲數約十五名持刀兇型青年闖入上述舞廳，追斬廳內一名青年，該名青年身中多刀，仍能奮力突圍而出，逃下街中，始不支倒地。

逞兇者自舞廳逃出時，剛巧一名中年男子途經該處，亦遭兇徒斬傷，兇徒傷人後即逃去無踪。

警察據報後到場，將傷者送院急救，警方現時已對該宗傷人案展開調查。

遇襲受傷男子姓唐，二十一歲，至於無辜被斬的中年漢姓洪，四十二歲，二人傷勢情況尚佳。

小販認可區 好也有壞

實施首日即引起大衝突 小販會今舉行會議研究

【本報訊】怎樣去處理小販，是一件傷透腦筋的事，爲的是在人們觀念上，小販是祇博取蠅頭小利以維生活，要是動輒把他們拘捕罰欵或把貨物充公，他們會獲得廣大市民的同情，或對當局的措施四加指摘，要是放寬一點嗎，小販們又不能自律，像是「奉旨」一般，把檔口的貨物擺到雜亂無章，甚至得寸進尺推出路中擺賣，阻塞交通，使人車亦無法通過，當警員或警車巡至時，一聲「走鬼」，他們迅即走避，但警方去後，他們又照擺如儀，眞是趕不勝趕，捕不勝捕。

市政局每次大舉行競選議員時，那些參加競選的準議員們，很多許下政綱宏願，都是替小販說盡好話，作爲爭取選票的本錢，他們爲着要獲選，對小販總是說出同情與照顧的許諾，但他們對於那些每月要付很貴租金的商店，給小販檔堆塞門前，而無法做生意的苦況，却漠不關心，他們何曾想及此點。

最近當局把港九若干條街道闢作「認可小販營業區」，此一措施，有好的一面，也有壞的一面，在實施的第一天（十四日），九龍順寧道便惹起軒然大波，險些釀成警員與小販發生衝突，結果有四十一名小販被拘捕，當晚且有很多小販包圍深水埗警署，要勞動市政局議員親到警署調解，事始寧息。

推測當局的原意，認爲如把小販們集中在一條街道擺賣，則較易於管理，且可使車輛往來繁忙的交通要道不致被小販阻塞，似是完善的，但這措施也有缺點存在，因爲把衆多的小販一旦集中到「認可小販營業區」，這條街道能否有足夠的地方以容納這麼多的小販擺賣呢？便成問題了，由於「認可小販營業區」無法容納得過多的小販，使到很多無檔位販賣的小販，迫於要照常擺出指定的販賣地區外的街道，順寧道前日發生的不愉快事件，便由此而起了。

小販被指定要在「認可小販營業區」內販賣，因要霸位開檔，便要先到先得，順寧道一個賣毛冷的女小販對記者說：以前她每晨七時許才開檔，自從新例實施後，她在淩晨五時便要冒着寒風細雨提早去霸位開檔，否則那檔位便會被別人佔去了。

先到先得，有時亦未必一定有位可擺，這裡有很多檔位，一早便被人在地上劃了記號，據爲專用檔位，這些人當然是「黨大夾惡」的惡勢力分子，若不識抬舉的在他的檔位處開檔，便會遭人毆打，記者曾聽聞一個賣魚小販對人揚言說：「呢處係我擺嘅，邊個夠膽擺喺我處賣嘢，我就將佢當魚辦，拆鱗兼剝骨。」像這樣的情形，那些遲來一步的小販，又怎能在指定的地區販賣呢。當局這一措施，似欠公平的。

有人躭心到假如港九各指定的「認可小販營業區」，如不設法改善，則今後的小販，不難會發生多宗因爭位販賣而起的糾紛。

港九各區小販研究會，今（十七）日下午八時，假座九龍油蔴地官涌新邦酒家，召集各區會首長，舉行緊急會議，經通知全體委員依時出席。今晚主要議程：（一）蒐集實施認可區時之現實情況；（二）爲爭取小販同業權益，請與會者提供實際情況；（三）對今後處理環境問題，與會者之意見，將突報有關當局，以作參考。

小販幾個月內 突增百分三十

多屬失業者暫謀生計 港大學生會調查所得

【本報訊】香港大學學生會調查所得，本港小販人數於過去幾個月間增加百分之卅，共約爲十三萬人，以前之官式統計則爲十萬。

旺角及深水埗增加四成以上，油塘新區更增加八成之多。

轉業小販者包括酒樓侍應，低紙文員，主婦及失業工廠工人，以後者最多。

新小販多屬年青，由十歲至二十歲。

又工會估計，失業與半失業工人去年四月爲十三萬，現時約爲廿一萬。此數字與香港大學社會系調查相同。

此二十萬失業與半失業工人之唯一暫時謀生出路似係小販。因目前仍有工廠減少工人甚或關閉。

寮航機仍無下落

會報告一發動機有故障 週四日由港起飛

【本報訊】去星期四日由港起飛之寮國航空公司貨機，失踪後昨仍渺無下落。

該波音三〇七四引擎貨機係于當日十二時半離港赴寮，係每週一班之定期班機。

代理寮航之法國航空公司消息，該機最後消息係來自西貢指揮塔，其時該機飛近大南。

機上人員電告，該機飛行於越寮之間，有一發動機出現故障。

該機機上當時有機員四人，包括機長，均爲華人。

此型螺旋槳機已有廿五年歷史，係在亞洲飛行之最後一種。

一大規模電子廠 解僱近千多工人

未引起不愉快事件

【本報訊】一間電子廠在九龍新蒲崗大有街設立已有十一年歷史，最近亦因世界經濟衰退影響，外來定單不接續，迫得將近千名工友解僱。

據該電子廠總經理布烈治士謂，該廠要將工友解僱，實在萬不得已，非常抱歉，事關無外來定單，以致無業可營，但他希望今年七月，外國會再有定單寄到，則該廠可以復工，原來之工友，亦可從新僱用。

又悉：該電子廠解僱工友，條件甚爲優厚，除依照法律規定外，並有額外津貼，因此該廠解僱工友，並無不愉快事件而要到勞工署求解決者。

該電子廠製成品，包括原子粒收音機、電話、對講機、計算機、電器用品，該廠製成品，並不是香港市場內銷，而專靠外銷，外國無定單來即馬上無生意，該廠總經理布烈治士謂，希望今年七月會再有定單，從外國寄來，祇是一種希望，到時事實上世界經濟會好轉否，尚在未可知之數，目前被解僱之千名工友，如何去別廠找工作，大成問題。

香港仔試驗隧道 工程進行順利

預料八月完工

【本報訊】當走過半山區薄歌信山道時，試想像脚下六百五十呎的深處，正在有人使用炸藥及風鑽攻破堅石的情形。

這並非是幻想，地下深處確有人在工作。一隊工人正在挖掘香港仔試驗隧道，而且進展良佳，由跑馬地的一端已挖出半哩長的隧道，目前正全力向香港仔方面推進，日以繼夜地完成其餘的工程。

據工務司署一位發言人表示：該項試驗隧道工作非常順利，一切都依照計劃如期進行，預料今年八月便可以完工。

開鑿香港仔試驗隧道需費六百萬元，主要是研究隧道沿綫的岩石土質，與及預計將來建造香港仔隧道時所可能遭遇的問題。

試驗性隧道高七呎半，濶五呎，全長一點二哩，每前進一公尺或一碼多些，就要使用大約四十磅炸藥將石爆開，而打通隧道全綫，便可能要用掉廿五噸的炸藥。

一方面工人在地下日以繼夜挖掘，一方面當局不斷地將石塊的樣本送交本港及海外的化驗室分析，到目前爲止，大部份樣本都證明是花崗岩及火成岩，相信將來開鑿主要的隧道時，不會有大困難。

正式的香港仔隧道預料需要五年時間興築，目前正等待政府的正式批准，隧道設計採取雙管式，每便各有行車綫兩條，完成後將可大大削減來往港島南北部的時間。

梨木樹邨末期六座大廈 兩座落成四座六月竣工

共可容納居民一萬六千人

【本報訊】葵涌梨木樹邨最後一期建築工程的六座大廈之中，已有兩座落成，其餘四座亦可於今年六月竣工。

該屋邨是由工務司署建築設計處代房屋委員會興建，一座七層高大廈，經於上週開始由房屋署人員進行驗收工作，另一座九層大廈，則定於本月底接收。

以上兩座新建成的大廈，共有居住單位三百一十五個，可容居民約二千人。

將於三個月後落成的四座大廈，兩座高二十二層，一座高十五層，一座高七層。共有居住單位近二千四百個，可容居民約一萬六千人。

末期建築工程的各大廈居住單位，每個容納人數由五人至十人半不等，有設計較佳的廚房與較大的露台。

該邨首期工程所建的七座大廈，早已入伙，現有居民超過三萬人。

用以發展康樂場地的曠地超過四英畝，邨內設有上蓋的停車位一百一十個，另有一批露天車位。

邨內興建的商業中心，將有百貨商店及酒樓各一間在內，商店均有預留位置以裝設冷氣機，天台可供各種康樂活動用途。

此外，該邨並有一個新型市場，可設攤位八十七個，市場天台亦可供居民休憩之用。

其他設備包括一日間託兒所及一個可作多種用途的福利大堂，另在兩座住宅大廈各有一福利機構辦公地點。在教育方面，將有兩間幼稚園及三間小學。

中區樓宇部分停水

【本報訊】港島中區若干樓宇，將於本月十八日（星期二）上午一時至六時暫停供水，以便水務局人員進行測漏工作。

受影響者爲皇后大道中，砵典乍街、雞多利皇后街、德輔道中、永和街及海旁之樓宇。

金銀證券交易所 四週年春節聯歡

胡漢輝謂股市露曙光

【本報訊】金銀証券交易所，前（十五）日慶祝成立四週年暨春節聯歡大會，假珠城酒樓舉行。參加嘉賓及會衆凡二千餘人，情形至爲熱烈。

會中主席胡漢輝致詞指出股市已開始顯露曙光，正慢慢邁向健康之途。

席間胡氏聯同全體委員郭得勝、馬清忠、霍英東、冼祖昭、鍾立雄、梁少銘、應子賢、許達三、曹紹松、黃昌、曾炎、陳永桐、黃裕康、王欣康，秘書屈洪疇等向嘉賓祝酒。

是晚並有抽獎，人人有份之外，另有特獎，聯歡讌會，直至深夜始畢。

主席胡漢輝致詞略稱：本交易所於一九七一年成立，轉瞬已歷四年，今年三月十五日，欣逢創會四週年紀念，在過去四年間，本港股票市場發生空前未有的波動，暴起暴跌，指數相差達千餘點，在此驚濤駭浪中，値得欣幸的就是本交易所業務仍能穩定地循序漸進，而各會員亦能在艱難環境中守遵規章，穩扎穩打，使務得以維持不墜。

經過四年時間，金銀證券交易所之工作，已得更深刻之認識，由於本會首長及各委員同人等曾多次到海外各地交易所考察訪問，一方面獲得寶貴資料作爲改進業務之借鏡，一方面與各地交易所加强聯繫，過去一年間，繼續有歐、美、加、日本，以至東南亞各地財經界人士及証券業巨子等，到本交易所訪問，並就擴展業務問題交換意見，雙方均獲益不淺。

自從進入兔年以來，市面銀根鬆弛，息價下降，資金苦無出路，股票市況已漸入佳境，兼且由於產油國與消費國之談判已有進展，石油危機漸見和緩，一旦問題解決，世界經濟就有轉機，而香港在世界經濟地位中佔重要一環，世界經濟復甦，香港自然亦跟隨好轉，而股票市場爲經濟盛衰最敏感之指針，觀乎近月來本港股票市道不斷攀升，一個多月時間，增幅幾達一倍，人心安定，對本港前途充滿信心，至足令人快慰，本人相信本港股市已開始顯露曙光，正慢慢邁向健康之途。

而一般財路專家認爲：香港經濟在今年底以至明年初開始好轉，否極泰來，指日可期，値此本會成立之四週年之際，此種現象在値得同人等快慰與鼓舞。

金銀証券交易所成立四週年紀念聯歡，正副主席與全體委員向嘉賓祝酒時攝

東亞銀行荃灣分行 裝修完成短期開幕

【本報訊】向以服務爲主旨之東亞銀行，業務不斷進展，該行之第廿二家分行——荃灣分行裝修工程接近完成，短期內開幕。

東亞銀行荃灣分行設於新界荃灣沙咀道二百四十一號，爲該行自置物業，而荃灣係本港主要衛星城市，工商業繁盛，人口密集，爲適應各界之迫切需求，故特於中心地帶設立分行，刻下各項裝修工程基本告竣，並定於短期內開業，屆時成爲東亞銀行之第二十二家分行。

東亞銀行具有五十多年之悠久歷史，作風穩定，信譽昭著，該行總行與分行間採用最新型直綫電腦系統處理賬目，儲蓄及來往客戶提存，可在總行及各分行辦理，使客戶能獲得殷準確而快捷之服務，東亞銀行荃灣分行之開幕，誠屬該區各界之喜訊。

童軍訓練委會設宴 欵待總監羅保爵士

【本報訊】英聯邦童軍總監羅保爵士，昨日離港前接受香港童軍總會訓練委員會之邀請，在富麗華酒店午宴，席上發表有關對香港童軍未來訓練程序之意見及改進。由該委員會主席孫秉樞、副主席黎時煖、香港助理訓練總監洪昭安、新任助理總監古匡昌、總幹事楊克天、秘書譚民強等及委員十餘人聯同欵待。

羅保爵士此次訪港對童軍會每個部門均詳加研究，並與執行人員商討訓練委員會之工作，對童軍訓練方面將續獻新猷云。圖左起：古匡昌、羅保爵士、主席孫秉樞、副主席黎時煖、譚民強、洪昭安。

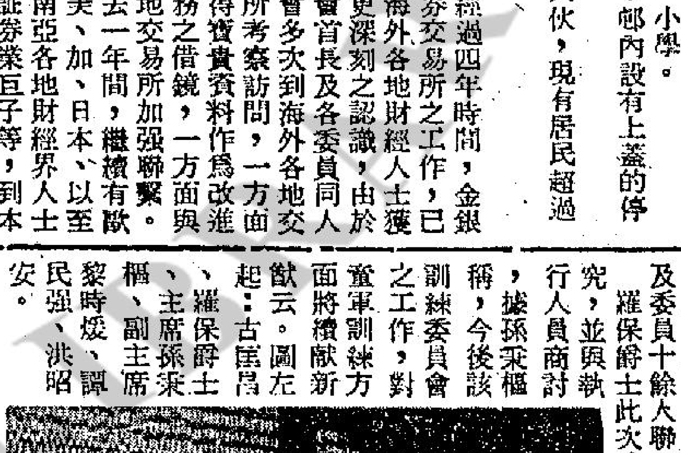

馬會修改則例 場內投注彩金 半年內可申領

【本報訊】根據電算機博彩則例規定，在馬場下注人士，中彩後必須在該日賽馬散場後一小時內領取，逾期不領取，則作放棄領取彩金論。

此種「失魂魚」每季均有不少出現，無人認領之彩金，經過一段時間，即轉入慈善基金，作爲社會福利之用。

有一位富婆，下注幾百元冷馬，離場赴機場送機，估計送機後即可趕返馬場，繼續下注，故未有將馬票交下託人代收，那知飛機誤點，送完機已經天黑，趕返馬場後，派彩處已收工，富婆持着有逾萬元彩的馬票，變成廢紙，中了冷門無錢收，並且要賠本，此爲年前所發生之故事。

此種故事，今後將不會發生，因爲馬會已修正了電算機博彩則例，由於場外投注，規定可在六個月內領取彩金，故場內投注則例，不得不隨之修改，修正後，各項場內投注的彩金也可在六個月內申領。

場內博彩忘記在即日領取彩金者，可持彩票於六個月之內（愈快愈好）向馬會申請補領，馬會於接受申請後，經過爲時約一個月之調查，如認爲其申請合理，票據正確，則照數發還應得彩金，「失魂魚」總算有得救。

馬會對於修正則例已付諸實行，已有多宗同樣事件，獲補發彩金。

此項修正則例固然對投注者有利，但投注人士應盡量在場即時收領彩金，切勿倚賴補領，因爲補領手續是相當繁雜，加以需要一段時間。

今晨市場價格 肉類魚蝦蔬菜

上肉	八元五角
牛肉	十元四角至十一元
鷄	六元八角至八元六角
鴨	五元六角
坭斑	九元六角至十一元
紅衫	二元八角至五元五角
大魚	五元二角至六元四角
鯪魚	四元八角至五元八角
蕃茄	一元至一元八角
黃芽白	六角
白菜	五角至八角
生菜	六角至一元
蘿蔔	五角至一元

（價格以每斤計算）

好味歡迎態穩 佳音奪標冒進

三月十七日、星期一，倒圈旋步後，參試馬魚貫露面，泰半爲夜賽作最後攷驗，頗有瞄頭，族新配搭，計有摩亞策露絲、摩加利飛行俠、多寶來及浪淘沙、李漢明、太陽神、夏達、勤崴奮亞健等。

△好味由何國英試半哩，吊欄單全程，步姿輕快，勇況已穩，此駒質新，尤擅沙地，處低班而負輕磅，有利條件已佔盡，如下決心，不易有敵手，注意可也。

△白禮棣策愛甜蜜，與馬彼得之月聲同跳兩段，直路快上，前駒貼欄力抗，十足步勁，有迴光勇，上佚沙地，走勢殊好，今番輕磅有助，冷配未可忘。

△歡迎由潘納試半哩，過直路一段，步穩神生，相當矚目，狀態已復水準，今賽路程，最合脚法，苟能適應沙地，放到不爲奇，有半冷分頭，不妨少試。

火雞有別，但末化郎爭持，前駒亦步亦趨，未遑多讓，近覲操磨甚力，看來殺機已動，初賽沙地，已値得防。

△潘納過檔珍夫人，半里快放，走勢殷勤，神態漸生，㬌有轉機，但此駒走沙地，看來性能未合，今番機會，平常而已。

△佳音由摩加利試，輕馳六化郎，暢順而過，頗有好感，勇況勝上回，祂足患已癒，處此群中，當佔優勢，有合理分頭，不妨再追一次，連贏選膽，尤覺穩健。

△利堡潘納，好着鄭棣池，併肩試兩段，前駒貼欄，快放力足，神態尤威猛，勇况堪持穩，好着按轡跟隨，步輕而勁，度平平，上回水準，今番機會，當以利堡較勝。

△眞勇敢由陳子銓試半里疾馳，落脚挺勁，有凌厲感，但連賽走沙地，表現平平無奇，看來似不合夜間競逐，冷則可敵，無値博分頭。

讀者文摘中文版 慶祝創刊十週年

【本報訊】讀者文摘國際版總編輯狄禮和上週來港參加文摘中文版創刊十周年慶典。

狄氏向該刊在港同人祝賀中文版過去十年來的輝煌成績。他說：「讀者文摘每月在三十多國以十三種文字印行，暢銷百餘國，這是人所共知的事實。但我們對中文版的成就特別感到自豪。讀者文摘中文版現已成爲最具規模和海外最暢銷的中文刊物。」

該刊中文版每期銷售逾二十五萬册，以每册雜誌有九位讀者計算，讀者文摘中文版有超過二百二十五萬的讀者。

紐約大華全冠 滿 每日五場請早

歐洲公司性喜劇 蘭杜布山卡 無脫・雙星演合

繼「夜念奴嬌」後又一風流傑作

中世紀時代 法律甚古怪 地區統治者 得享初夜權 風流布山卡 夜夜洞房春

初夜權

笑連彈珠！

風趣 飲完又試飲 飲了十多杯 飲過醉昏昏 飲到脚浮浮

太過色情暴戾 兒童不宜

LANDO BUZZANCA IN FIRST, THE BRIDE IS MINE,

麗宮 今天仍映 空前僅見空戰激烈巨片 六三三敢死隊 奇里夫羅拔遜 佐治查格里斯 聯合演 出頭到尾絕無冷場

五天遊覽團 大韓民國 復活節團
$1,850
3月28日至4月1日
漢城・古代皇宮・北岳山・南山・華克山莊・溫泉・俗離神仙山・板門店、
一流大酒店一流夜總會
漢城貿易遊覽公司
九龍尖沙咀漢口道14－16號漢大厦803
電話：③676113

特別分類廣告 日晚報聯刊
每段六個位，或排雙格。
每天日晚報合共收費三十五元 連刊七天
上期收費 不折不扣
此種廣告祇以普通廣告爲限，故事及醫藥除外。

香港工科學校 三月17日開學 18日開課
灣仔軒尼詩道274－288號二樓H753341
彌敦道593廖創興銀行大厦3樓K305075
深水埗大埔道92－101號K953774
西環皇后大道西501－511號2樓H485447
電機工程 冷氣工程 無綫電 航海電報 工商管理 數學專科 時裝設計 室內設計 廣告設計 建築工程 機械工程
部記全科 會計實務 洋行實務 信扎速記 打字日文 英語會話 F1－F5 初學－P6 成人字母 英語拼音

榮鑫旅遊公司主辦 應衆要求續辦
請參加免却繁文俗節豪華結婚
台灣公證結婚蜜月旅行團
全程十天每對祗需$4,299
3月29日出發：翌日在台舉行結婚典禮
4月12日出發：翌日在台舉行結婚典禮
即日起接受報名・額滿即行止截・凡參加本團之新婚夫婦可免費獲下列奉贈・
㊀聯邦綢緞商行度身新娘禮服一套價值壹仟元・
㊁快樂高等洋服度身新郎禮服一套價值伍佰元・
專辦台灣泰國特快簽證留學包機平機票
九龍彌敦道232－238號地下華英昌大廈
查詢電話：③680207 ③693680

紹榮鋼鐵廠有限公司 S.W. STEEL
承接建築紥鐵包工包料
保證照工務局則樓標準
（歡迎介紹佣頭）
電話：H－二五五三九一 H－二二四三六一

小額貸欵
暫時手緊 何必担憂
私人貸欵 無需抵押
手續簡便 付欵快捷
嚴守秘密 歡迎詢問
親携身份證到九龍彌敦道好望角大廈1404室
三和貸欵公司面洽
大元百貨公司樓上（由西洋菜街上） 星期日照常辦公

鑒髮國際 老見農居士 相命奇準
七十二高齡相師・五十餘年經驗・眼光銳利・工夫獨到・立決人生禍福・保證前準後靈・事業成敗・家宅不和・夫妻情變・戀愛眞假・遠行方向・官非橫禍・正財偏財・與及任何隱憂・疑慮・苦衷・委屈・種種有口難言之事・歡迎各界仕女涖臨賜教・專誠指示・手著各種相學・久已風行海外・各書店有售・乙卯年正月最新出版「流年與氣色全書一百頁」送贈品易學易懂趨吉避凶男女適用
「尚有古代相法」就快出版・剪報到談並送流年與氣色相學一書・會客上午十時至下午時止星期日休息 長駐灣仔波斯富街61號二樓

來自中華民國 老牌哲學 陳葵石
兎從卯出虎歸山・百花乙木迎春顏・敗素命所關・婚姻時機禍福利名成・臨賜教定方針・何日遂・事業因果・客餘時特約例外・各界惠顧下午一時至七時會
地址九龍油蔴地彌敦道504號德富強大厦九樓B電梯按八字（近賽馬會投注站新址）剪報氣運三十元 鐵筆批命五十元。

學催眠示範電視在會 吳國平教授
自我催眠療法
★預防精神崩潰・根治神經衰弱★
——適應——
失眠・恐懼・焦慮・緊張
悲觀・自卑・憂鬱・心悸
口吃・矯正心理・羞怯
戒除惡癖・揮痛・防止自殺
中華催眠學院
香港禮頓道25－31號四樓C
電話H767871（預約）

台產 成藥
風濕寧 養白素 克痔丸 安腎丸 克膚靈 博腦丸 鐵胃丹 好心丸 救鼻丸 胃王丸 治嗽丹
功效斐然！
台灣民生物產有限公司 九龍尖沙咀總店：營業時間：上午十時至下午七時
旺角分店：灣仔分店：及北角分店：營業時間：上午十時半至下午九時半

九巴倘若眞正爲市民服務 盼能增闢藍田至大角咀線

讀者意見

編輯先生：

余欲借貴報一角，向九巴當局提供一些愚見，望貴報能予以刊登，更盼九巴當局能體察形勢，考慮採納鄙人之愚見，爲市民服務，則鄙人幸甚，市民幸甚矣。

在二月十四日（正月初四）星期五晚上的電話說心聲節目中，曾有人建議九巴應增闢藍田至尖沙咀（佐敦道等綫）巴士，當時九巴發言人胡文超解釋說目前尖沙咀與佐敦道兩巴士總站經已擠塞不堪，不能再容納更多新巴士路綫，但胡先生補充一點謂，目前大角咀碼頭尚有很多空位的巴士站，九巴正考慮新闢藍田至大角咀的巴士路綫，時間不會超出一個月。但是，如今已是三月十日，差四日便整整一個月了，眞的是只聞樓梯響，不見人下來，令我等市民氣憤，激氣之至。

藍田邨是全港第三大公共樓宇，居民達十萬，它的公共交通服務始終未見完善，至今尚沒有巴士直出旺角，雖則街坊會曾於一九七一年向九巴請求闢藍田至旺角的巴士路綫，惟當時巴士公司說不夠車輛調動，不料事隔四年，還沒有足夠車輛來調動，眞的是天下之大笑話，亦改善服務之良好例證——逢事必拖！我看，九巴不是沒有車輛來增闢行走藍田至旺角的巴士，而是有意忽視吾藍田邨的升斗市民，觀乎其大闢豪華巴士，莫非是只做富人生意，而貧人生意不願做乎？其實，眞正需要巴士服務的，是藍田、油塘、秀茂坪等地區，而並不是九龍塘，又一村的高尚住宅，試觀一些豪華巴士，有時眞的變作「廉價豪華的士」，因爲車上只得乘客一、二人吧了！

現鄙人建議，九巴應儘速（敬希不要再拖了）增闢由藍田至大角咀碼頭的巴士服務，行車路綫可依目前十五號的路綫，至九龍城太子道轉入亞皆老街，過了火車橋後右轉入洗衣街（因洗衣街至彌敦道一段的亞皆老街太擠塞之故），再左轉出旺角道，然後轉入塘尾道，櫻桃街至大角咀碼頭，全程合理收費應三毫，如九巴認爲利潤不達「合理」程度，可收四毫，這總比現在我們要轉車出旺角來得省錢省時。

再者，藍田隣近的秀茂坪、油塘至今還沒有巴士路綫至深水埗荔枝角一帶，而上述地區人口衆多，出深水埗一帶極感不便，今鄙人建議九巴公司能闢一由油塘至荔枝角的新巴士路綫，路程由高超道即現今十四號總站起，至鯉魚門道後右轉入啓田道，再轉入平田街，再左轉德田街，然後轉回啓田道，行完啓田道後，轉出將軍澳道，由將軍澳道上秀茂坪，然後沿秀明道、秀茂坪道、協和街、官塘道、太子道、亞皆老街、然後右轉欽州街入元洲街，與華街，再轉回長沙灣道至美孚新邨橋底，如橋底太擁塞，不便容納巴士新路綫，可以如六號D一樣以甘泉街作爲總站。全程合理收費四毫，至於不直依太子道，然後依六號D綫般沿基堤道，界限街，大坑東道、窩仔街、南昌街然後行至荔枝角，而由亞皆老街、洗衣街、旺角道、彌敦道行駛的理由，是方便油塘一帶居民出旺角的。際今油塘人口頗衆，新型的政府樓宇共達卅六座之多，而藍田也達廿四座，秀茂坪更達四十五座之多，我想，這條路綫必能爲九巴公司帶來合理的利潤，未知然否。

東九龍官塘藍田一居民敬上（一九七五年三月十日）

台北通訊 印度醫師古柏達 來華習針灸有成

【台北通訊】懷着爲貧病人民解除痛苦的志向，去年十月，印度古柏達醫生專程來華學習中國傳統的針灸醫術，希望藉着針灸的協助，加上本身所學有關西醫的學識，能爲更多有着病痛的人以服務。

在結束學習返國的前夕，古柏達醫生興奮的告訴中國友人，「我可以實現我的願望了。」

年輕的古柏達醫生七年前畢業於印度加爾各答大學醫學院，隨即進入研究院繼續深造兩年，取得學位後，自己開了一個診所，主治婦科各種疾病，兼看內科病。

在行醫之暇，他不斷的吸收有關醫學常識，增進自己的醫術。一九七二年，美國總統尼克森訪問北平時，共匪曾安排參觀針灸治病的情形。古柏達在報上看到這消息之後，開始對中國針灸醫術感到興趣，並希望能有機會接觸到，學習它。

到目前爲止，全印度只有兩名針灸醫生，一名是到中國大陸學習，已經上了年紀的醫生；一名是到日本學習針灸之後，在孟買行醫的女學生。他不認識這兩人，無從跟他們學習，但在和好友，印度華僑總會會長樂幹中閒聊時透露了他的心意之後，樂幹中極力鼓勵他到台灣學習，並且代爲安排，保送他來華接受訓練。

古柏達來華後，隨即進入台中中國醫學院學習，每天上午上課，下午則到各醫院、診所實習。所有課程在十二月告一段落，接着他又跟隨程鑛斌醫師實習，並作更進一步的研究。

他說：經過幾個月的學習，他發現針灸醫術的確十分奧妙，可以醫治各種痛症，例如頭痛、偏頭痛、頸痛、眼痛、牙痛、胸部及腹部疼痛、背部及四肢的疼痛。同時，針灸還可以醫治哮喘、支氣管炎、高血壓、耳鳴、潰瘍、泌尿、以及消化器官的疾病、月經不調、腰風濕痛、坐骨神經痛、四肢麻痺、皮膚病如坐瘡等，此外也可醫治歇斯的里症，腎虛、食慾不振以及失眠等病症。

在實習的過程中，有一病人腿部麻痺不能動，但經過針灸治療之後，他的腳趾可以略微活動了，古柏達說：「對於這個結果我感到十分滿意，同時這對我來說，是個莫大的鼓勵。」

古柏達非常感謝所有指導他的教授及醫生們，不厭其煩的回答他的各種問題；同時毫不保留的傳授他們的醫術，使他受益匪淺。而古柏達的老師們也都誇獎他的領悟力強，在脈理方面學得很不錯。昨天下午，中印貿易文經協會理事長陶鎔，特地舉行一個小型的茶會歡送他，並請他做該會的榮譽會員。茶會中，他曾當場爲陶理事長的夫人劉香谷女士把脈，頗贏得劉女士的稱讚。

古柏達表示：來華之前，他對中華民國毫無認識，但是來台後經過幾個月的旅行、觀察及與中國人民的接觸，他完全相信這是一個美好可愛的國家，土地充分利用，每個人都勤奮的工作，人人豐衣足食，而對待外人又是那麼的友善，各種建設成就更令他驚訝。他寫信告訴家人及許多朋友，關於他在台灣的生活情形，並介紹中華民國各方面的建設。他說：「回家以後，我要鼓勵朋友來華學習、參觀。」

今天正好是古柏達卅一歲的生日，他許了一個心願：返回印度以後，他要把原來的診所規模加以擴大，以他在華所學的針灸醫術，配合西醫，爲病患解除痛苦。

如果政府願意在加爾各答市籌設的公立醫院中，讓他負責針灸部門，他將非常樂意在針灸方面提供服務。同時由於他將是全印度第三位針灸醫生，如果有人願意跟他學習，他願意收些學生，彼此切磋。古柏達預定十八日前往日本，參觀當地運用針灸的情形，停留四天後即取道香港返回印度。他說：「祇要有機會，我一定會回來探望這裡的友人，看看可以協助世上貧病人們的針灸醫術更進一步發展的情形。」

中華民國中東貿易拓展團一行四十餘人，由團長黃天中率領，十五日下午啓程前往中東作廿四天的商業考察。約旦駐華大使雅欣（中）親到機場送行。

梁寒操的「騤德頌」 猶如自己一生寫照

木訥無嘗貌寙莊，一生服務爲人忙，祇知盡責無輕重，最恥嘗酬計短長，絕意人憐情耿介，獻身世用志堅强，不尤不怨行吾素，力竭何妨死道旁。

這是剛故世的總統府國策顧問、中央評議委員梁寒操，四十多年前在前往新疆的旅途上，見到兩旁堆積的騤骨，一時有感而發所寫的一首律詩。

對這首騤德頌，梁先生是極爲喜愛，就在不久前，他還特別影印了很多分送給至親好友。總統府秘書長鄭彥棻，曾手持着梁先生的遺墨低迴懷念不已。他說：「這就好像是均默先生遺一生的寫照。」

近半世紀的相交，鄭秘書長和梁先生間的情誼，既深且厚。因此，上月廿六日，當他聽到噩耗，立即趕到醫院，面對知友的遺體，鄭彥棻無限難過，萬分悲痛。

鄭秘書長形容他的故友「是一位恂恂君子。」說到他們的締交，還是遠在中學時代，「我們同是國立廣東高等師範的同學。」

雖然不是同期，也不同班，不過，鄭秘書長對這位才子學長卻極心儀。他說：「均默在校中，是以才華卓越見重於師長及同學；對這位風采翩翩的老學長，我的確十分欽佩，尤其見他待人接物那種謙和有禮，和藹可親的態度，最爲心折。」

很巧的是，此後他倆由同學、同鄉而成爲了同志、同好。五、六十年，信仰的相同，觀點一致，他們成了好夥伴，更是知友。

鄭秘書長說：「他的服務精神特强，也可以說，窮其一生全在爲人服務。」

梁先生的書法是有名的，鄭秘書長說：「只要有人開口要，他一定寫，從來也沒有想到收取報酬。他逝世前仍在爲一位不認識的人寫字。騤德頌中的每一句話，就是他所秉持的人生觀。」

鄭秘書長說：「民國二十九年，我擔任廣東省府秘書長，曾組織了一個公餘服務團，剛好梁先生正路過曲江，特請他寫了首團歌。」

這首歌是四幅條屏，主要在强調三點：㈠發揮互助合作精神；㈡力學求知的精神；㈢去私、爲人服務的精神。說來已是四十多年前的舊事了，不過在前不久，梁先生在舊文件中發現了底稿，他就影印了送人，而且在病逝前六天，特別又重寫了一遍送給鄭秘書長。

「不知道是不是冥冥中有預感，梁先生送我的條屏，用的日子不是畫家所慣用的中國農曆，而是寫上中華民國六十四年；更奇怪的，在死前兩天，特別打電話給我的一位友人，叮嚀我應該影印送出去發表。」

遵照老友的意思，四幅條屏，鄭秘書長都影印了，拿在手中，低低吟哦，是淒傷，更是懷念。

每年農曆初一，是鄭秘書長的生日，梁先生必定寫書致賀。如今，鄭秘書長將故友所贈的賀聯一一展讀，更是唏噓不已。「聯語中，一方面是表達慶賀之忱，但更有相勉相期的深意在。他就是這樣的個性，自己以服務爲目的，也期勉朋友們如此。」

六、七十年來，這位嶺南才彥更是一心投効革命，少年如此，老年志節益堅，時時以宏揚三民主意爲職志，因此，朋友們都稱他是「三民主義牧師」。

淡泊、謙和，以及那股爲主義、爲國家獻身的熱誠，是梁寒操先生受人敬仰的品德。說起這位老友的生前，鄭秘書長有無盡的懷念。

香港醫學會 醫學常識解答

馬悅君問：

㈠痲疹是否每個人皆一定要出的？爲什麼？聞說人死後也會出痲疹的，是否可信？出痲疹時應怎樣處理？根據老人家說，一百日不能吹風、洗身、吃荔枝、鵝等，有沒有科學根據？

㈡正常行經時間要多久？隔多少天一次？

㈢子宮瘤成因怎樣？與生育有沒有關係？怎樣察覺有子宮瘤？

㈣割去子宮後，還有沒有行經？收經時情況怎樣？是否逐漸減少？

香港醫學會答：

㈠痲疹是一種傳染性很高的傳染病，所以很多人都曾經患過，但並非每一個人皆一定要患一次的。痲疹是一種過濾性細菌引起的疾病，因患過一次之後會有終身的免疫性，所以通常每個人只患一次痲疹，不會再患兩次，對於傳說人死後也會出痲疹是絕對無稽的，市民應該明白痲疹是一種急性的傳染病，它本身會引致口腔、鼻腔和上呼吸道有發炎，但是痲疹本身通常病症，並不十分嚴重，不過很多時因患了痲疹，就會引起其他併發症，而其中最嚴重的併發症就是肺炎。所以如果明白這點，如有人患了痲疹，他需要處理，立即找西醫醫治，只有西醫可以用抗生素藥物預防及醫治肺炎，痲疹本身很少致命，而因患痲疹而喪命的病人多數是由肺炎而喪命，所以要西醫用抗生素來預防及醫治肺炎，這樣避免很多不必要的死亡，至於古老傳說，患者不能吹風、洗身、吃某種食物等等，完全沒有科學根據，事實上患過痲疹病者，他的身體可能虛弱，在在需要更加多吸取營養，需要食多種營養的食物，所以不但不應戒口，反而應該任何食物都要多多每日進食，使身體快速復原。

㈡正常婦女行經的時間和間歇皆無絕對一定標準，行經的時間，通常由三日至七日，至於月經週期的長短，亦因人而已，有短至每三星期一次，亦有長至五星期一次月經，甚至有人每兩三個月一次，這些是表示個人的特徵，通常並不是有某種疾病原因。

㈢子宮瘤有很多種，最常見有子宮肉瘤、子宮頸癌或子宮內膜癌，所有這些瘤腫的起因都是不明，大致上與生育並無直接關係，雖然子宮頸癌，多見於產生育的婦女，但並不能証明直接由生育而引起子宮頸癌，至於怎樣發覺子宮瘤，就要看是那一種瘤而定，子宮肉瘤通常病症是月經量多，但是子宮頸癌和子宮內膜癌的病症，大多數有不規則的月經和有異常的白帶，亦會有臭味。

㈣割去子宮後，不會再有行經，因爲月經就是子宮內膜每個月脫落而引致出血，所以割去子宮之後，不會再有月經了。至於收經時的情況，則並非每個人皆相同，多數是月經量逐漸減少，同時，月經的間歇逾期越長，但是有些人突然有閉經現象。無論如何，所以如在收經的年齡，如有形是月經越來越少，月經越不規則，或較以前發覺月經量反爲較多或月經頻密，表示有以上情形，很可能是子宮有瘤腫的象徵，如有以上情形，應及早找婦科西醫診視。

神經皮膚炎

疑難者問：

神經性皮膚炎是怎樣形成的？應如何治療？市面有否特效藥賣？

香港醫學會答：

神經性皮膚炎發生於精神緊張易受刺激者，由於一種不良習慣對身體某部份皮膚時常加以搔抓，以致局部皮膚加厚並感痕痒，患者要看西醫，取藥服用，切勿妄想可以自己購買成藥以自療。

祇覺無聊無益處

銀色手記　夏雲

去週四晚上，無綫「歡樂今宵」開場，先自擺了一個烏龍，那是幕後人員播着國語時代曲聲帶，螢光幕上則站着一個非籍女歌星啞口無聲，一忽兒鏡頭又轉向梁醒波，然後出來譚炳文、李添勝跟梁醒波三人「爆肚」打圓場，把這不該犯的工作錯誤泣扯過去了。

等那菲籍女歌星唱完英文歌之後，譚炳文李添勝再出場揷科打渾，阿炳說他打了一個星期麻將都輸了，從星期一數到星期日，好像唱歌仔一樣，都是輸的。

聰明的觀衆一定知道，這場連輸了一星期的「麻將」，實在別有用意，乃是譏諷麗的電視，因爲麗的最近介紹節目的方式，便是從星期一數到星期日，用押韻的字句，自然是讚自己的節目最好。

只要不損害到他人，自己怎麼吹牛都沒有關係，反正誰好誰壞，大家心裡有數。無綫這一記諷刺的「輸」招，公平點說確是有欠風度！無綫何嘗不是把自己的節目說成爲「天上有、地下無」呢？

這兩個「寃家」利用節目的「諷刺聯」，以前也發生過了，我以爲這種做法幼稚而無聊，除了讓觀衆一笑之外，得到甚麼益處？

其實制敵之策，該是經常檢討自己的缺點，留意人家的優點，所謂「知己知彼」，才是取勝之道。目前來說，無疑是無綫仍佔優勢，但麗的之努力有目共覩，能一直把這種積極進取的精神堅持下去，說不定有一天會迎頭趕上哩！

不過，麗的當局也不應該漠視一些對節目反映的言論，譬如頗受議論的「超人」片集，根本毫無益智的科學味道，只有祭法寶式的神怪與荒誕，對兒童的確有害無利！而麗的一個「矇面超人」還不夠，近日再加一個「閃電超人」，像這樣變本加厲，未免叫人失望了！

銀蛇夏飛　荔荔

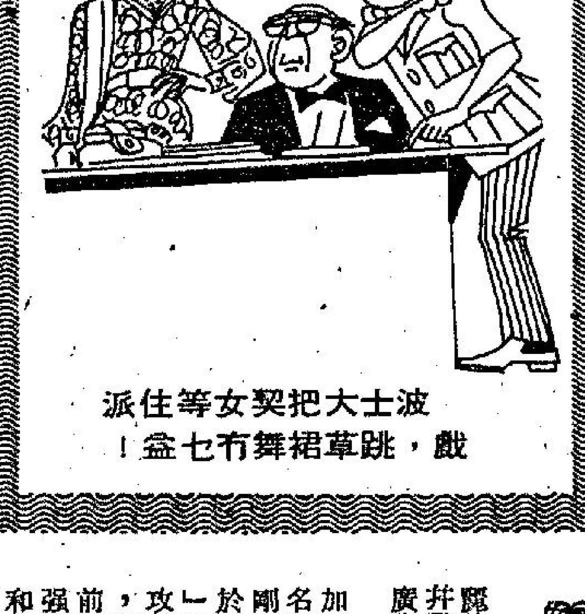

波士大把契女等住派戲，跳草裙舞冇七盆！

艷星積琪蓮貝茜 有天賦演戲能力

有一副修長苗條的身段，一把美麗的秀髮，灰綠色的眸子，艷麗的臉蛋，這就是在大堆頭明星合演的緊張影片「火車謀殺案」內的女星積琪蓮貝茜的外型寫照，她在該片內扮演匈牙利外交官太太。數年前製片家已認定她是新的影壇奇才了。

積琪蓮貝茜在年前，與史提夫麥昆合拍「渾身是胆」時，他已預測她到廿八歲時，片酬將提高至廿倍，他的預測她將是一位紅星，果然靈驗，在大片「火車謀殺案」之前，已是荷里活最忙的女明星。她是在倫敦一間法國學校唸書的，很小已懂得操法語，她的志向是做舞蹈家，幹攝影模特兒走上銀幕，她首次上銀幕是在波蘭斯基的一部鬼怪片內露臉，到了拍「皇家賭場」時，她已風頭甚勁，受製片家重視。在「火車謀殺案」內更發揮她的美，因爲片內的衣飾，花款百出，數年前有一套照片，未成名之前在時裝雜誌刊出後立即被物色去做模特兒，尋且轉上銀幕。

在私生活上，積琪蓮貝茜有一個大秘密，是她與加拿大男星米高薩拉辛同居了多年，至今仍感情甚佳，傳說去年曾與名導演杜魯福愛上了，因爲她在他執導的「戲中戲」內担任角色，但該片拍完後，她仍然與米高在一起。最痛恨新聞界調查及揭發她的私事。積姬蓮貝茜在「火車謀殺案」內，有極出色的演出，她是有天賦演戲能力的女星，前途是無可限量的。

秘密武器死光炮

第九部正牌占士邦片「鐵金剛大戰金槍客」中的金槍客基斯杜化李，正向占士邦羅渣摩亞呈示他的秘密武器——死光炮的鏡頭。

鄧光榮敬畏李行 宣傳重責不能辭

導演之中鄧光榮最怕也最敬兩人，一是李行二是謝賢，鄧光榮敬李行如老師，李行說甚麼他都很恭敬地聆聽，事實上也是李行由「彩雲飛」起，把他帶上最受歡迎文藝片小生的地位，至於謝賢則是他的患難大佬，除了影業經驗比他豐富得多外，鄧光榮在生活上甚麼麻煩事，也是找謝賢幫手的，兩個人是難兄難弟了。

鄧光榮在台灣拍完「吾土吾民」後，返回香港便像隱居似地，沒有了蹤跡，原來又是老生常談，他去了做自己最喜歡做的事——打獵，這次他更把女友嚴珍納也帶了去，在新界住了多天，寄情於山水之間，亦一紓年來拍片的辛勞。

現在「吾土吾民」快要上映了，馬氏公司有一整套的宣傳計劃，片中主角秦漢、林鳳嬌、崔福生等，日內便大隊人馬的開到香港了，自然更少不了第一男主角的鄧光榮，因此這幾天李行便要找他出來亮相，「吾土吾民」是一部大製作，拍了半年有多，大家都爲此付出了心血，一般相信這部片上映之後，鄧光榮會更受人讚揚的，李行認爲他演這部「吾土吾民」，比以前任何影片都演得出色。

呂奇巴黎艷遇 在半島拍內景

由青年導演呂奇自導自演的邵氏鉅片「巴黎艷遇」，日前假半島酒店繼續拍攝內景，該片由邵氏新星陳思佳、全能小生車弘等聯合主演，曾於去年聖誕節前後遠赴巴黎拍攝外景，全片祇剩下五個工作天即可完成。

「巴黎艷遇」是日假半島酒店豪華套房拍攝實景戲時，曾出動男女主角陳思佳、車弘及著名諧星杜少明、曹達華等人，主要劇情是敘說富家千金陳思佳，在巴黎與率直的中國青年車弘墮入愛河後，由好友杜少明陪同返港拜見準岳父曹達華的場面。

這一場傻女婿初次拜見泰山的好戲，拍來頗爲輕鬆風趣，笑料百出，曾在半島酒店引得不少中外遊客的圍觀。呂奇導演表示，他籌備中的兩部新片「歷盡滄桑一美人」與「墮落經」，近期內即將繼續開拍。

生爲賢妻死爲厲鬼 陳萍演恐怖片出色

由性感艷星陳萍、羅烈聯合主演的邵氏鉅片「攝青鬼」，已在本港隆重首映。

「攝青鬼」是一部集恐怖與香艷於一爐的邵氏新作，性感艷星陳萍在片中扮演生爲賢妻、死爲厲鬼的女主角，羅烈則飾演一個貪財好色的丈夫，劇情極端恐怖香艷，精彩百出。該片週前推出午夜場時，就轟動港九，座無虛席。

「攝青鬼」演員陣容強大，總計出動了邵氏旗下性感艷星艾蒂、劉慧玲、劉慧茹、葛荻華等多人，此外林偉圖、詹森、江洋、谷峯、沈勞、王清河等等均參加演出。

圖爲艷星陳萍和艾蒂在「攝青鬼」中飾演一對姊妹花。

新年上映鬼片 姚鳳磐創奇跡

明星與我　依達

[illegible]成爲港台影壇心目中恐怖大師的「揮筆導演」姚鳳磐，如今乘勝追擊，又在台灣推出了另一部嚇人特技鬼片「寒夜青燈」，而且建立了更輝煌的票房紀錄。

姚鳳磐前天來了香港，與港中友好談起「寒夜青燈」在台灣賣座的情形，他說：「『寒夜青燈』在台北被排在農曆新年的元宵節上映，當時我眞不敢看好，恐怕大家在新年期間對『鬼』有所避忌，想不到它出奇地受觀衆歡迎，到現在仍未落畫，在我離台的時候，票房數字已衝到三百七十多萬台幣，已遠遠地超過同期的國語片收入，而僅次於西片的『奪標』，再映下去，可能還會出現更高的數字。」

姚鳳磐不是個愛炫耀的人，具有文人的謙遜自抑，他祇是輕描淡寫地回答朋友的詢問。其實，到目前爲止，來自台[illegible]祇說出離港前的數目而已。

眞想不到由西片「驅魔人」掀起的恐怖片熱潮，至今仍是餘波蕩漾，就以香港目前來說，有兩部以鬼怪恐怖爲題材的影片亦正在非常賣座。

問起姚鳳磐此次來港是不是爲「寒」片在香港上映的事，他說：「這是來港目的之一，但最主要是因爲來港的入境簽証這幾天就到期，非要馬上來一次不可，否則我也不會在「寒」片在台仍未落畫就趕來。不過這次來港一行也好，除了續簽入境証和跟香港院商接頭之外，還可了解外埠片商對新片的反應。」

星馬和印尼等外埠片商駐港人員的消息也眞夠靈通，姚鳳磐一到，他們就一窩蜂的登門拜訪，打探寶埠的價錢。姚鳳磐說，他還未開出價錢，因爲他想等影片在台灣影期告一段落後，看看全部總收入多少才定出一個公允的寶埠標準，他不想吃虧，但也不希望佔別人的便宜。眞是個「取財有道」的君子。

淺彈輕唱

丹鳳

未婚的電視藝員蘇杏璇扮演「大肚婆」，腹大便便的裝得似模似樣，也可以列入「爲藝術而犧牲類」！

蕭芳芳讀書

據說蕭芳芳離港再度赴美讀書的原因是覺得在港無甚成就，拍了幾個電視特輯，沒有換來多大好評，主演的影片票房也不好。曾有一部片中的床上戲鏡頭，原想片商剪掉，卻反被利用大肆宣傳，使她頓感心灰。這是認「書」，不是認「輸」！

名稱解意

麗的三位藝員集體跳槽無綫，參加「唔出奇叮」節目演出，其一是剛離開麗的的重臣黃左凡的太太黃愛，同樣係「唔出奇叮」！

麗的需更多導播 吳小雲備受倚重

爲配合七五年第二季新攻勢，麗的電視目前正在廣攬編導人材，並已在報章上出現招聘導播人材的廣告。

據新近加盟麗的的名導演劉芳剛透露，由於「戰鬥格」的第二季攻勢已迫近，麗的需要更多幕後編導人材，目前該台雖然擁有不少經驗豐富魄力强雄的導播，但各人的工作已達飽和，一且加强節目內容，便有人手不足之感。

據說將來新攻勢展開，在麗的「在在需才」的大革新期中，可益了年青一輩的新編導，如不久前才由英國學成歸來加入麗的當助導的吳小雲，正好獲得大展才華的機會，如今，她與麥當雄負責「一梯兩伙」與「老襯亭」的導播工作，還會担任更重大的任務。這「小妮子」在當新聞記者時就已顯出她的蕙質蘭心，才華出衆，這回可以大展抱負了。

瑪莉露多桃 爲求拍裸戲自然 不會難爲情

在本港，電影觀衆對瑪莉露多桃可能不認識，但在義大利，她頗有名氣。記憶所及，由法蘭高尼路主演的「大地震」，即由瑪莉露多桃當女主角。

瑪莉露由於作風大胆，所以，製片家都樂意請她拍片。她的最新影片是性喜劇「初夜權」，顧名思義，此片是一部專講初夜權的影片。蘭杜布山卡在「初夜權」中，專門奪人之新娘，他共奪了十一位新娘的貞操。

被掠貞的女人只好偷偷地飲泣，她們的丈夫也無辦法對付蘭杜布山卡，因爲當時的法律規定：任何一位貴族，都有權奪去農民妻子的貞操。

瑪莉露多桃在「初夜權」中，佔戲不很多。但表現得很突出，三場裸體戲，使觀衆刮目相看，大家都讚她的胴體非常美麗，允稱上帝的傑作，羅馬報紙也如此稱呼她。

瑪莉露拍裸體鏡頭時，並無尷尬表情，也沒有要求工作人員離開。她說：「我以爲拍這種鏡頭，要拍就拍，不必感到難爲情，如果怕羞，演出一定不自然！」

「初夜權」不僅有養眼的鏡頭，同時，也有風趣笑料，拍蘭杜布山卡騎着駿馬洞房這場戲，妙不可言。蘭杜布山卡何故騎馬洞房？內裡大有文章。

蘭杜布山卡在「初夜權」中見裸女而色喜。

情鎖日內殺青 妙女郎將開鏡

邵氏導演潘壘表示，他刻正拍攝中的文藝新片「情鎖」，祇有兩個工作天即可全部殺靑，另一部籌備多時的歌唱鉅片「妙女郎」，預計本週內即可召開工作會議，短期內將在邵氏影城正式宣告開拍。

潘壘透露稱，這部「妙女郎」，將是一部新型的歌唱片，主要演員將有著名紅歌星仙杜拉及邵氏學院派紅小生思維等，陣容極爲堅强。「妙女郎」中將由仙杜拉等演唱新歌多首，刻正由著名音樂家顧嘉煇趕寫中。

潘壘繼稱，刻正拍攝中的邵氏文藝新片「情鎖」，現已接近完成階段，目前祇剩一天銀行實景以及一天龍蝦灣外景，即可大功告成。

娛樂圈

黃思騁

「我不以為這件事有你所說那樣嚴重，沒有人會一天二十四小時監視她的。」

「但是等到一個人倒運的時候他就會碰上。」

「我已沒有別的路可走。」

「忍耐一點吧，光泰，說不定金步堯對小曼已經厭了，情願給她一筆錢，今後各走各路，如果是這樣，那末我相信光是這個孩子就能得到一千萬的教育費，到時還不夠你花？」

陳光泰當然也明白這種利害，他想看看他的朋友能不能諒解他，暫時將賭債欠一些日子。所以他說：「我回去試試，祇要他們肯幫忙，我就不去找小曼了。」

宣其泰開了張三千元的支票給他，說道：「你要好好做人，別再像這樣過下去了。」

五十八。

在以後的幾天中，陳光泰無法應付債務，索性躲到澳門去賭博，希望能贏回一萬元來還債。結果回來的時候除了坐的士的錢，袋子就像洗過一般乾淨。

他回家不久，那三個債主就上門來了。

「怎麼樣，阿陳，支票是退回來了，你究竟作甚麼打算？」其中一個問。

「我祇借到三千塊錢，想到澳門去碰碰運氣，結果全都輸光了。」

那人取出三張經過銀行蓋印的空頭支票，說道：「你說過一定把錢解進去的，現在怎麼說？」

「眼前我沒有辦法可想，請你們寬限一些日子吧！」

「那天晚上讓你博到夠，現在居然說出這種話來了！」

陳光泰還未開口，已經被兩個曾經在酒吧裡做過打手的人脅持了，他的手臂感到一陣劇痛。

「你要我給你這個嗎？」那人捏緊拳頭，要往他的肚子上打。

「不，不，和哥，我一定去想辦法，」他連聲說。

這幾個人曾經在黑社會裡就過，知道討債的方式祇有一個是有效的，就是傷害債務人的身體。他在他的肚子上打了一拳之後，陳光泰將腰彎下去，半天出不得聲。

「幾時有錢，你說！」

「三天之內，」他說。

「如果沒有呢？」

「任你們處置好了。」

「這是你親口說的，對嗎？」(一〇九)

伊園

曉芙

八：柔中帶剛

「你的工作其實很簡單，在她進行治療和補習的時間以外陪陪她，發掘她的興趣，平時推她出花園吸吸新鮮空氣，她最喜歡坐在鞦韆架上盪盪，」沈先生注視着我：「平時這工作是王媽做的，不過王媽老了，不容易跟小女孩的心靈相通。」

「我明白。」

「當然，在另一方面來說，給人信心不容易，」他望了望腕錶：「差不多吃飯時間了，我帶你上去見見小女，再下來吃飯，好嗎？」

「好的。」

沈先生首先起來，陪我上樓梯，我才發覺樓梯經過特殊設計，一邊扶手的梯級填平，成不太傾斜的斜坡，想來是為了方便推動輪椅。

在一間房門停下，沈先生輕敲：「伊娃、伊娃！」

多好聽的名字。

伊娃，伊園，沈先生為了她的女兒，眞是無微不至。

「進來吧，爸爸，」是一個女孩的回答，柔順中有點剛強，由語調中已表現了一部分個性。「我們進去，」說着，沈先生推開門。

唔肯答覆，即為默認

老鬼

矮仔劉認為現在之反貪污調查辦法甚佳，「但地之目的，就係要講明俾人地聽，伙記貪污要有高級人物支持，而高級人物貪污，則要夥伙記，但地總唔會有可能自己去收片者。」陳仔插嘴曰：「收老鬥之片則又唔同。但地可以直接交易。」

矮仔劉繼續曰：「以後高級人員，唔信低級，而低級人員，又唔信高級，如此則串謀貪污之組織，就會被粉碎。」

證人上台作證與否，法庭並無硬性規定者。被告人可以自己揀擇，上證人台作證亦得，唔上台而祇在庭上作証又得。祇不過唔上證人台而祇在庭上發表佢之聲明，對於一件案之判決，冇乜作用，因爲唔上證人台，即無須發誓嘢，亦不致受控方之律師盤問也。所以如祇在庭上發表任何嘢，未經發誓而講之供詞，以及唔俾對方之律師有機會盤問，則其証供祇具表面價值，正所謂「信不信由你」。至於唔上証人台，亦拒絕在庭上發表作証供之被告，除非佢之犯案，控方之証供不齊全，而且不盡不實，否則打官司祇不過係打技術及法律程序之問題。」

陳仔問曰：「然則前總警司葛柏，唔上証人台，係唔係即話佢自己認為冇犯罪乎？」

矮仔劉曰：「可以分為兩個角度去睇，若佢上證人台，則宜誓之後，可爲被控之大律師盤問，唔上証人台，就可以避免被盤問矣。另一方面，若自己認為根本冇罪，何必上証人台，俾控方律師盤問。而且又有一個可能，就係控方之証供，矛盾百出，根本冇人會相信。被告上唔上証人台，完全係由佢之代表律師，與被告詳細研究過，到底有利抑或害，方才決定上唔上。葛柏唔上證人台，當然係佢之法律代表，認為佢一脚登上證人台發誓，被控方代表律師盤問時，對佢不利，所以就決定，唔俾佢上証人台。」

佢又曰：「唔上証人台，對方律師冇權盤問，當然乜嘢都問唔出，而且對方律師冇法子可以利用機會，攻擊證人或被告之人格問題。」照理，律師盤問之嘢，倘與案無關，証人或被告有權拒絕答覆者。証人可以話，若答覆律師所提之問題，對於佢自己有影響，於是就可以拒絕答，而且在個一種情形之下，代表佢之律師，亦可提出反對。但證人或被告可否拒絕答覆，則須視法官之決定。比如話，法官聽完對方律師之辯駁後，就可以指示證人或被告話，你答喇，於是証人就非要答不可。又比如最近審葛柏案，律師問証人，以前佢有冇貪過污，因為被告家有幾多銀紙，此問題與案無關，律師所被控者，佢之身係串同收佢之銀紙而已，證人以前有冇貪污，並無關係，所以証人就可以拒絕答覆。不過從另外一個角度去睇，此亦即為証人默認也。(一〇八五七)

街天通跑

水磁

業主降為看更佬

「五台山」成為廣播與電視的大本營，不過是短短數年於茲而已，那裡處於獅子山麓，俯瞰港九，風水上乘，近年高級洋樓相繼林立，漸趨繁盛，可惜並無任何公共交通工具溝通，欲坐的士，須候回程空車，祇可偶遇，頗費時間，是以我這個無車之人，惟有勞動雙腿，漫步下山，移玉至窩打老道，始有巴士可乘，回到市區。

我擠在巴士裡，軋到七個一皮，暗暵做小市民出門之苦，驟見肥佬王與我「同車共苦」，今日所見肥佬王已虛有其名，改稱瘦佬王，亦庶幾不遠矣。想當年不很悠久，五六年前光景吧，那時這個肥佬與我切在同行，可是同人唔同命，他恃住有個遠親在專司管理建築的衙門官員照拂，致撈得風生水起，據說那官員僅屬「五品」等級，官階不高，權力可大，恰正管住商民興建大廈某些方面的命脈，一個「簽字」，在商民眼光裡，往往價值數以萬計，官員搵外快，不能堂而皇之標明「筆潤」價格，肥仔王親誼關係，遂榮任「築橋舖路」的中間人，官民各得其所，皆大歡喜，不在話下。

肥佬王最得意的一筆傑作，三年前傳遍全行，博享佳譽。事情發生之地，正是「五台山」上，據傳那裡有一幅地皮由於種種因素，官方認為地主必須多耗百餘萬元改造山勢環境，始可建築大廈，而且建築物不可超過六層高度，同時限期完成，躬肘多多，地主徬徨莫措，眼見一塊肥肉勢成一條雞肋矣。後來幸得肥佬王拔刀相助，一輪施招，乜都攪掂，當然他的「官親」居功莫大焉。

瞬息間，那幅地皮矗立一座摩天大廈，肥仔王不費分文，即獲該大廈兩層樓的業主權，這類高級住宅樓，少說些，每層市值三十來萬元，至於他的「官親」得些什麼，外人無從知曉矣，反正此公不久隨而退休，遠飛異邦作寓公，一走了之，港人漸漸把他遺忘矣。

肥佬王失去「靠山」，但已攞升業主階級，生活本無所慮，惟其後被股票之累，兩層樓卒於過戶予銀行，回復兩袖淸風舊面目，不期今日與我在巴士裡相逢，一經寒喧，他直認不諱現時在那座大廈當看更佬，我不由感慨萬千，益信「不義之財冇好報」這句俗語也。(八四六)

降龍珠

東方玉著

口中說着，迅快的閃身出房，在走廊上推開一扇後窗，纖手輕按，人如飛鳥，「刷」的一聲，穿窗而出。

白玉霜目送她離去，回身掩上了房門。祇聽樓梯傳來一陣步履之聲，接着房門上有人輕輕叩了兩下。

白玉霜故意問道：「誰？」

祇聽一個女子聲音說道：「少俠睡了麼？」

白玉霜道：「妳是什麼人？」

那女子聲音道：「是莊主來了。」

「哦。」白玉霜開啓房門，果見唐思恭臉推歉笑，連連拱手道：「打擾、打擾，白少俠還沒睡吧？」

白玉霜道：「原來是莊主，在下尚未入睡，莊主請進。」

唐思恭朝身後隨來的使女揮揮手道：「妳到樓下去。」

那使女應了聲是，退下樓去。

唐思恭跨進房中。

白玉霜道：「莊主請坐。」

唐思恭在一張椅子上坐下。

白玉霜問道：「莊主黃夜見訪，必有見教。」

唐思恭道：「白少俠說得極是，老夫正有一事，前來求助。」

「求助？」白玉霜心中暗暗覺得奇怪，不知他又有什麼事，要自己相助，目光一抬，含笑道：「求助不敢，莊主好說，有什麼為難之處，但說無妨。」

唐思恭濃眉深鎖，輕輕歎息一聲，才道：「方才承蒙卓少俠慨借辟毒珠，救了小女一命，但老夫發覺她不是小女，祇是一個假冒之人。」

這話聽得白玉霜又是一怔！

唐思娘剛剛來過，說這位莊主，是假冒她爹之人，如今唐思恭卻說他女兒是別人假冒的。

到底是誰真誰假，眞把自己給聽糊塗了。

心念轉動之際，一面問道：「莊主是說那個解了劇毒的姑娘，並不是令嬡？」

唐思恭道：「正是，此人易容而來，差點連老夫也給瞞過了。」

白玉霜問道：「莊主是如何看出來的呢？」

唐思恭道：「她雖然易容而來，但小女的聲音，老夫總聽得出來，她一開口，老夫就發覺她不是小女了。」

白玉霜道：「也許是中毒方醒，聲音和平時有些不同，莊主……」

唐思恭道：「不，光是聲音不對，老夫也不敢如此肯定。」

白玉霜問道：「莊主還發現了什麼？」(一〇〇)

金粉一家

南宮搏

地保來了

欣欣仍然木立着。

老闆娘自頭上拔下枝釵，交給地保，惴然說：

「保長，刺他一下，可能會醒轉的——」

地保接過那枝釵，猶豫着，以釵的尖端刺陳石壽的手指，可是，沒有反應。

「要用力刺——」老闆娘說：「或者：在他脚後跟咬一口，也有用，」她說着，上前去脫下陳石壽的鞋襪，再轉向欣欣：「姑娘，妳來！」

她咬咬牙，忽然沉鬱地吐出：「我不！」

地保再看她，用釵再刺陳石壽的手指，這回，他用了些力，但是，依舊無反應。於是他說：

「要用縫衣針，這枝釵大鈍了！」

老闆娘急急入內，取了一枚大的縫衣針來，刺破了陳石壽的手指，陳石壽祇顫動了一下，並未醒轉。

「看來，多半是中風了！」地保的面孔拉的很長，稍頓，他又細看陳石壽的眼角，又說：「糟，連眼睛角都打裂了——你們怎麼打的啊？」

老闆娘回望欣欣，轉問：「你們怎麼打的啊？」

「他從床上跌下去，我把枕[illegible]重地報告經過。

地保說：

「唉，不得了啊！妳——」

現在，欣欣已由驚惶中走下來，再沉沉地說：

「我做了出來，這人，就是他死了，我抵命就是，這人，強姦我，我不從，掙扎，他還揉壯大，我用力推他落牀，怕他起來，我順手拿枕頭砸了他一下——」

「唉，但顧得不出人命，否則，麻煩可大了！」地保搖着手，焦躁地在室內來回踱着。

欣欣的情緒陷入了空茫的紊亂中，她想到陳石壽如死，自己將會吃官司，甚至抵命，即使不抵命，麻煩必很多，弟弟的消息卻始終不曾獲得。如此，自己的努力，全盤皆空，那還不如在宜興鄉下終老的好。

不是，她對打倒陳石壽之事，卻了無悔意，她以為，這不是自己的錯，再者，她又以為，即使自己主動殺了他，也不必難過，他是仇人——冥冥中鬼使神差，完成了復仇。

不過，在回思打倒陳石壽之時，她有茫然之感，她看，陳石壽是巨大的，一個身體有自己兩個那麼大，在床上的當時，自己被制而動彈不得，她不解，何以在一推踢之下，他會跌下床，又會昏死過去。她想着——她再看平躺着的陳石壽。

鐵蓮花

高庸

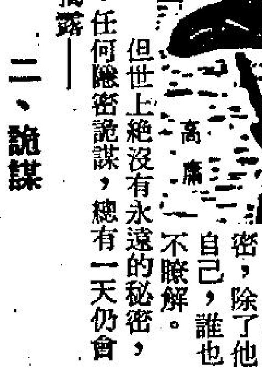

鐵羽起身道：「既然如此，三天後我再來聽回音。」

金三太爺居然並未挽留，祇是親切地叮囑道：「老弟，就在附近城鎮散散心無妨，可千萬別走遠，一有消息，我好隨時跟你聯絡。」

送走鐵羽，立刻掣掌召來總管吳濤，低聲道：「派人日夜嚴密監視，詳細紀錄三天內他去過些甚麼地方。」

吳濤領命便匆匆而去。

金三太爺重又取出那份蒙文地圖，一面觀看，一面卻連連冷笑道：「哼！含辛茹苦幾十年，我若連區區蒙古文字都看不懂，還配姓金嗎？」

他既然懂得蒙文，又何須千方百計救鐵羽脫困，再耗盡口舌向人求助？

圖是元兵行軍圖，跟金家失物何關？

他似乎非常痛恨這份地圖，卻不時取出觀看，每當面對地圖，忿懣之情又溢於言表，究竟是甚麼原因？

麒麟山莊雄踞西北，金三太爺也早已富甲一方，何致於為財物耿耿數十年？

若說事關祖先榮辱，為甚麼又寧願將取回的財物拱手送給別人……

這些，都是金三太爺內心的秘密，除了他自己，誰也不瞭解。

但世上絕沒有永遠的秘密，任何隱密詭謀，總有一天仍會揭露——

二、詭謀

距麒麟山十餘里外，有個小鎮，名叫鳳凰集。

這鎮集的命名，顯然是根據麒麟山莊而來——既有麒麟，少不得也有鳳凰。(一五)

孤雁

浪淘沙

第十二回：禮物

阿銀道：「你要來做甚麼？」

嵐雁臉上透紅了一陣，終於說道：「我要來送給朋友。她沒有桌布，菜碟又崩破了。」

阿銀問：「甚麼朋友？」

嵐雁道：「是一個女朋友。」

阿銀問：「她有多大年紀？」

嵐雁道：「十八歲，和妳一樣大。」

阿銀笑了，問道：「你跟她……」

阿銀不知道該怎樣說下去，她自己的臉也滿頰透紅了。她改變了口氣，像大姐姐般的教訓道：「嵐雁，討老婆時候還早哩，十五六歲仔就學人去勾搭女人了？！嘿，你這壞鬼仔沒教育！正是冇出息！」

她一邊罵嵐雁，一邊用報紙包好那隻彩碟和那塊方桌布，對嵐雁又說：「快出去吃飯吧！」順手就熄滅了室內的電燈。

兩人在走廊上走着時，阿銀塞那包東西給嵐雁，說道：「死人精，拿去吧！」阿銀的心裡很愉快，她覺得她做了一件好事，幫了一個像她一般年輕的女人的忙。但想到這女人有一個痴心的少年愛她，而自己還沒有，不免有點空虛寂寞的感慨。

嵐雁深深感激阿銀這個好人，但他還沒有懂得：為什麼她讓他把這些物件送給金妹？既然罵他「壞傢伙，沒教育、冇出息」，為什麼又代他用報紙包好那些贓物交給他？他想不通個中的道理。

天一亮，當那些醉酒鬼們橫七倒八地在椅上地上鼾如雷時，嵐雁就攜帶着他的「禮物」，跑去看金妹。

十叔、十嬸非常高興，三番四次稱謝他的禮物。十嬸翻來覆去地翻看那塊纖花抽紗桌布，十叔卻去賞玩那隻彩碟，讚歎道：「値錢名貴的物件呢，手緊時也可以拿去當舖押幾元錢應應急。」

金妹收下那半隻火腿，斜拋了嵐雁一媚眼，問道：「還有半隻那裡去了？」

嵐雁老實答道：「給了我媽媽。」

金妹道：「好一個孝子！」(一二六)

碧血映紅粧

諸葛青雲著　余丹青插圖

半晌，隔室中傳出一聲幽幽長嘆，接着，卻是一串蘊涵着無窮感慨的清吟：

自是尋春去較遲，

不須惆悵憶芳姿，
狂風落盡深紅色，
綠葉成陰子滿枝。

這是浪漫詩人杜牧最膾炙人口的佳作之一，白君玉禁不住心中忖念着：「看情形，此人還是一位在情場上不得意的人……」

一縷細如蚊蚋，卻是清晰異常的語音，傳入他的耳中道：「年輕人，別胡思亂想，早點安歇吧！明天，你必須以充沛的精力，去應付可能發生的困境。」

「多謝前輩提示！」白君玉也傳音問道：「能否請前輩賜示名號？」

「老朽獨孤長青。」

「前輩也是天風牧場中人？」

「不！我和你一樣，也是慕名投效而來。」

「啊！對了，年輕人，你，是不是四騎士中的老三，白鎮南大俠的令郎？」

「是的。」

「方才，你跟玉羅剎所說的一切，都是眞的？」

「是的。」

「那麼，令尊令堂他們……？」

「兩位老人家已於十七年以前遇害。」

「其餘二位呢？」

「前輩說的是哪二位？」

「就是四騎士中的老大宇文仁和老二甘大年。」

「不……不知道。」

獨孤長青於傳音中嘆了一聲，道：「年輕人，我再說一遍，你該靜心歇息了。」

「是！多謝前輩！」

此情此景之下，白君玉能夠靜下心來歇息嗎！

但獨孤長青所說的話，確是實情，明天，他必須有充沛的精力，去面對那不可知的情況，因此，儘管他是滿腹心事，卻又不得不勉強壓抑下來，靜心歇息。

不！不是歇息，是行功調息。

約莫頓飯工夫過後，趺坐在床上行功的白君玉，已進入天人合一，物我俱忘之境。此時，他房間的窗戶，忽然無風自啓，也不曾發出一絲聲息。

但儘管如此，行功調息中的白君玉卻已經察覺到，不過，他祇是將他的星目微微地睜開一綫，匆匆一瞥之下，又重行闔上了。

出現窗口的是獨孤長青，但他祇是靜立窗外，並無進一步的行動。

在積雪反映之下，獨孤長青的臉色，顯得很蒼白，但目光中卻蘊涵着無限的關懷，以及一些令人無法理解的情意，向白君玉注視着，臉上的肌肉，也在不斷地抽搐着。(一三〇)

B&O六千型

超高頻副載波刻紋，其磨損度微乎其微，配合B&O工程師PRAM
（一）內藏CD4解碼器，及RIAA均衡器：
唱頭的音色，往往因與放大器配合不當而變質，這是因為放大器內線頭前置放大器之RIAA
預先替用家解決。
易犯錯誤的缺點，在實驗室內將彼等麻煩問題，
0.04度便足以啓動
多明來的聆聽，主觀上感覺到B&O的設計

探望怒海的氣象眼

的數據，與強油輪時對最高的應力要求沒有標準，設計時要把安全度提高到百分之三百至五
測船，十四萬漁人和八萬五千名岸上漁業工作人員。一九七零年的魚獲值六億零二百萬美元
報。同時，雷達測繪還可以覓到意外事件發生的地點，挽救遇難者。
美國國家海洋大氣

刊登本報廣告：請撥電話：二一八零七零八接洽

捐血救人
請到夏慤道香港紅十字會總部二十五人以上參加可派流動隊前往辦理電話：二八二〇二壹、

國寶 K208917　油麻地 K849612
今天五場　嘉禾公司巨片　女子跆拳群英會
注意不日映　猛龍過江
今天五場　女子跆拳群英會　明早場　乞兒太子

京華·快樂
今天五場　血蝠
今午夜場　京華　快樂

翡翠 娛樂 荷李活 黃金 亞洲 好景
治艷恐怖！今天全線五場
劉翠荷李活午夜場
五大脫星·大膽演出
兒童不宜　十分惹火
厲鬼嚇得你驚心胆碎

明珠·倫敦
威猛無比！今天仍映五場
聯美雄霸影壇動作片
武器新奇·拳腳兇狠
有獎問答遊戲
鐵金剛大戰金槍客 THE MAN WITH THE GOLDEN GUN
羅渣摩亞
明珠午夜場　拜倒石榴裙

新聲
狂滿　五場映
鹹濕鬼上身
兒童不宜

港九影院聯合廣告

海運·百樂 H702412 K678091
映期無多　今天五場
無名小子
下期獻映　密探笑面虎
海運午夜十一點半　神龍突擊隊

新華·新都
狂滿請早　注意時間12點3點6點9點
至情至聖永垂不朽金像巨片
電影皇帝　馬龍白蘭度代表作
櫻花戀
優待學生·一律半價
海枯石爛！生三訂緣！
新都明早　新華午夜場　斬草除根

東方·國賓·域多利·國華
今天十八　不宜兒童
嚇破胆
國賓今獻映　老虎戲弄地頭蟲
域多利　明早　太平山下

總統·華盛頓·英京
今獻映　老虎片集第四部！
老虎戲弄地頭蟲
英京今映　扭計師爺藏寶椅
華盛頓午夜場　飛賊武威·天耀揚

豪華·文華
連日爆滿今天五場
聯美雄霸影壇新巨片
有問答遊戲獎品可獲獎
鐵金剛大戰金槍客
羅渣摩亞主演

英華 太安 北河 民樂 麗華 麗都
滿！全線五場
聯華公司哀艷激情悲喜巨片
甄珍·鄧光榮·貝蒂·石金·傅碧輝 主演
楊甦 導演
龍鳳配
不宜兒童

邦聯·都國·新舞台
女子跆拳群英會
田俊 黃家達 主演
明早場　三笑
龍鳳配
鹹濕鬼上身
明天重映

紅約·大華·金冠 K-935597 K-847115 H-768721
連日滿座今天請早
不宜兒童
初夜權
金冠明天早場：奪命客

皇后·麗聲·皇都
今天五場獻映
嘉禾公司快動作巨片
女子跆拳群英會
田俊·黃家達·金昌淑
鄒文懷監製·吳宇森導演
感人巨片　鈕扣戰爭　不日獻映

京都·凱聲
第二週映　今天日夜五場
秘密檔案
連日越映越旺

B&O六千型 最完整的自動唱盤

內藏磁頭均衡器及四聲道解碼器

面世多年的B&O直綫循跡唱盤，最近以嶄新的姿態與樂迷見面，新產品就是BEOGRAM 6000。正如廠方謂：「稱六千型唱盤爲革命性設計是不適當的，因爲B&O並未曾發明直綫循跡唱臂，而全自動操作的唱盤也非新穎，更非有提高水平的技術規格，但是，令六千型唱盤如此特別者，就是歸納了所有解決的方法於一身，使六千型唱盤成爲世界上獨一無二的唱片重唱的完整體系。」

何以謂之原整體系呢？六千型首創擁有變聲道，及獨立四聲道的拾音及處理設備，故能唱任何HIFI唱片，包括單聲道（七十八轉除外），立體聲道，SQ及獨立四聲道等。

雖然六千型是全電子邏輯控制，直綫循跡，更內藏有最先進的CD4解碼器，及立體聲RIAA磁頭均衡放大器，集唱片重播設備之大成，而外表看來仍然如此瀟洒脫俗，流綫外觀，很容易與現代居室內的傢俬融和爲一體，不獨玩HIFI人士喜愛，其音色優美，連技術人士也嚮往，因爲它的設計者成功地將極其複雜的機械及電子設備「縮龍成寸」，通通裝在一個高度不及四吋的唱機箱之內，實而不華，切莫輕看其簡單的外型！設計如此美術化的唱機，連對唱片音樂不會有特殊興趣及愛好的一般仕女，也爲之動心，因爲使用極其簡單，只需一隻手指輕按開關，六千型唱機便安定地替你工作，直至唱完整面唱片時才自動停止下來，所以有用家譽之爲世界上最容易操作的唱機。

以下將六千型的幾個特別部份詳細地解說：

（一）MMC－6000型唱頭。

六千型唱機是配原廠6000型磁性唱頭的，本版也曾介紹過6000唱頭的特性，相信讀者不會太陌生的，唱頭的響應，根據美國H·H·實驗室的報告，由四十至四萬五千赫，電平偏差正負三點五分貝，在三萬赫時聲道間分隔量是十五至二十分貝，在四萬五千赫時由五至八分貝，故此6000唱頭，根據新訂的四聲道唱頭頻率響應之國際標準（分A、B、C及D四級，以A級之響應最佳，其標準是由二萬至四萬赫的超高頻範圍內，電平偏差幅度在正負六分貝以內），被列入A級質素，爲了證實每一隻六千型唱頭都有標準的特性，每隻均付有出廠時個別測量的頻率響應曲綫。

唱頭只有四克重量，如此輕的質量，裝在只有六吋長的輕盈唱臂[illegible]超高頻副載波刻紋，其磨損度微乎其微，配合B&O工程師PRAMANIK設計的特別唱針，及質量很低的鈹質角撐杆，整個唱針動作系統直接焊牢在唱頭的拾音感應部份，令唱頭能一體貫切地集成了各部份的優點，再揷入原裝唱臂，整個拾音體系便成一體，如此設計，在循跡及拾音上是十分有利的，基本上廠家能夠以最徹底的方法，作出最佳的設計，無須顧及到其他未能肯定的因素，而要作若干程度的折衷，故此在技術立場上，原配唱針、唱頭及唱臂是比其他自行配合方式優勝的。

作爲CD4唱片的重播，唱臂的要求也十分高，尤其是唱臂的機械上特性，唱臂的軸承阻力必要很低，除了水平阻力之外（目前很多唱臂已造到很低了），垂直阻力對超音波片紋[illegible]

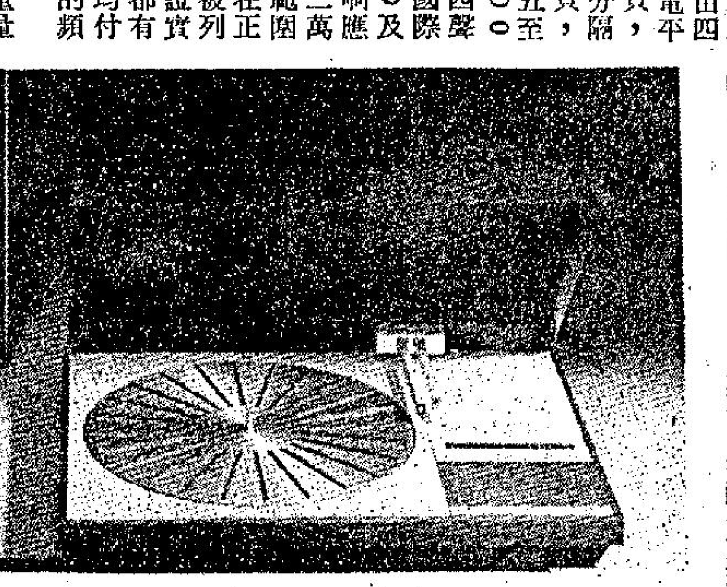
BEOGRAM 6000

（二）內藏CD4解碼器，及RIAA均衡器：

唱頭的音色，往往因與放大器配合不當而變質，這是因爲放大器內磁頭前置放大器之RIAA均衡曲綫未算平直之過，雖然理論上每一部放大器的RIAA曲綫應是直的，實際却非如此，這個現像竟然十分普遍，一些廉價貨自然不用說，連不少高級貴價放大器的RIAA特性也有可觀的偏差，讀者留心一下電聲刊物的測驗報告便不難發現這個現像，這就是音頭變聲的一個原因；加上唱頭本身的響應也未必十分平直工整，所以有人謂同一唱頭，唱不同牌子——甚至相同牌子類型的不同放大器，便不同聲了（其他條件相同）。

一個徹底解決方法，是唱頭配原製磁頭放大器，由廠方個別調整，確保輸出訊號的響應平直，B&O的六千型唱盤，就是目前唯一實例，將磁頭放大器裝在唱盤之內，是有很多優點，除了獲得最基本的要求——平直RIAA響應之外，由唱頭至放大器之間的導綫也可酌量縮短，令唱頭所產生極爲微弱的訊號更快速，更直接地處理，由於如此，受外界的影響便盡量減低，噪聲、交流聲也小了許多，就以「六千」唱機爲例，輸出的電平達三百毫伏，高電平訊號的傳送自然「安全」得多，輸入放大器的高電平輸入端，或甚至高靈敏度（設有音量控制器）的功率放大器均可使用。可見B&O的設計觀念，不亞於其新穎的外[illegible]易犯錯誤的缺點，在實驗室內將被等麻煩問題，預先替用家解決。

多明來的聆聽，主觀上感覺到B&O的設計的優點，就是利用原裝廠配的零件，來設計及生產出高度準確的重播器材，由唱針的鑽石至輸出的音樂訊號，都是由廠家預先「度身定造」，儀器度準，偏差微乎其微，音色自然準確動聽了。

該RIAA放大器是由一枚LM381平面集成電路做成的。

原操方式，CD4的四聲道解碼器由兩枚集成電路爲主幹，及場効管、三極管、二極管幾十枚組成，焊在一塊幾吋見方的雙面印刷電路，造到十成小巧，也是目前唯一藏在唱盤內的獨立四聲道解碼器，可以自動辨認兩聲道或四道唱片，唱CD4唱片，面板有CD4的紅燈號指示，還有四聲道功率開關掣，唱兩聲道唱片時也可以開上此掣，後置聲道使沒有輸出。

機械部份和4002型相同，在唱針與唱片接觸後才有訊號輸出（由電位器開關控制）採用膠帶驅動方式，馬達是交流同步馬達，由一振盪器及放大器供應11.4V的低壓，利用不同交流頻率來改變該同步馬達的速度，三十三轉爲42.3赫，四十五轉爲57.8赫，馬達是振盪頻率驅動的，故此不受電源的電壓及頻率變動的影響。

控制直綫唱臂的左右動作，由另一隻小型直流馬達驅動，而這馬達由一個有源直流電橋供應，而左或右的控制訊號，來自唱臂尾部下的光電[illegible]臂的垂正角度，偏差達0.04度便足以啓動邏輯開關，使馬達推動唱臂自動更正。如此高的準確度，確非一般利用簡單控制的直綫唱臂可及。

此外唱臂的快、慢移動方式，也是輕按面板右前角的彈簧鋼片開關來啓動電橋的控制作用。

由於還未見有六千型唱機的測驗報告發表，筆者祇有引出與六千型的機械部份相同之4002型唱盤的測量數字，是美國CBS實驗室的報告：

㈠抖動量：0.025%（平均值）。

㈡隆聲電平：負六十四分貝（ARLL）。

㈢速度偏差：100%準確，無偏差。

㈣唱臂阻力：低至無法測量。

電子分音有何弊端

所謂電子分音，是在前置放大器與功率放大器之間，加插了一具分音器，將來自前置放大器的訊號分成高、低兩段，或高、中、低三段，然後分別直接推動功率放大器，藉此而令到功率放大器與揚聲器之間，可以直接連接而不須再加插任何分隔頻率的元件。

電子分音的優點，是如所週知的，因爲免除了普通的分音器，所以能減少了來自分音器的失真。同時又因爲功率放大器是與揚聲器直接駁在一起的，所以絕不會降低了綜合的「實效」阻尼因數，使擴音機有更强的控制揚聲器的力量。另一方面，又因爲功率放大器所放大的只是一段較狹的頻帶，所以互調失眞是很低的。上述的這些優點，都是實實在在一般的放音系統中找不到的，或可是筆者所聽過的擁有電分音放音系統的擁有人，都很少覺得有滿意的效果的，誇張一點來說，大多數甚至比不上一般的系統，由於這緣故，就有值得討論一下的價值了。

電子分音，在理論上的確確是有勝人一籌的優點的，它所以不能發揮出應有的效果，除了是控制欠妥之外，對於揚聲器特性的認識不清，也是一件很重要的事。相信不少讀者們都嘗試過以幾隻揚聲器單元，加上一個分音器，再用一個木箱，把它們組合成一組揚聲器體系。有時儘管我們的單元的品質，比原裝一套的廠製品爲佳，但是實際表現的成績，則反比不上較廉的廠製品，理由是我全沒有足夠的儀器去量度組合後的成績，而廠家則可以拉長補短，獲得較佳的綜合效果。當我們採用電分音時，我們就會遭受到同時的困難了！一隻可以在200－800HZ分頻的低音揚聲器，究竟應把分音點決定在那裏呢？假定低音的分頻點被決定了在400HZ，那麼中音揚聲器的起點是否又應在400HZ呢？固然理論上是應該如此銜接的，但實際上却往往並不如此，這也就是爲什麼隨原裝喇叭而來的分音器與我們計算出來的永不會一樣了。正因爲我們不「熟」喇叭之性，又沒有儀器幫我們測定，因此剛剛按至恰到好處的機會是微乎其微的。故此電分音所帶來的好處，往往被我們的調節失誤抵消了，甚至得不償失。

另一方面，電子分音每一頻段都有獨立的電平掣，按理是可靈活地調整到從揚聲器所發出功率，由低至高都保持均勻的水平。不幸的是高低音的揚聲器的靈敏度是不一的，而且並不是每一位電子分音的玩家中都擁有一套音壓測量計的，因此我們根本沒有辦法得到平直的頻率響應，反而不及乖乖的購買原裝的揚聲器體系和用一般的擴音設備爲佳。

不是筆者潑冷水，若果眞的想享受到電子分音的好處，除了閣下本身已是電聲專家，或者購買全套由廠家匹配的電子分音設備，似乎是沒有更好的辦法了。

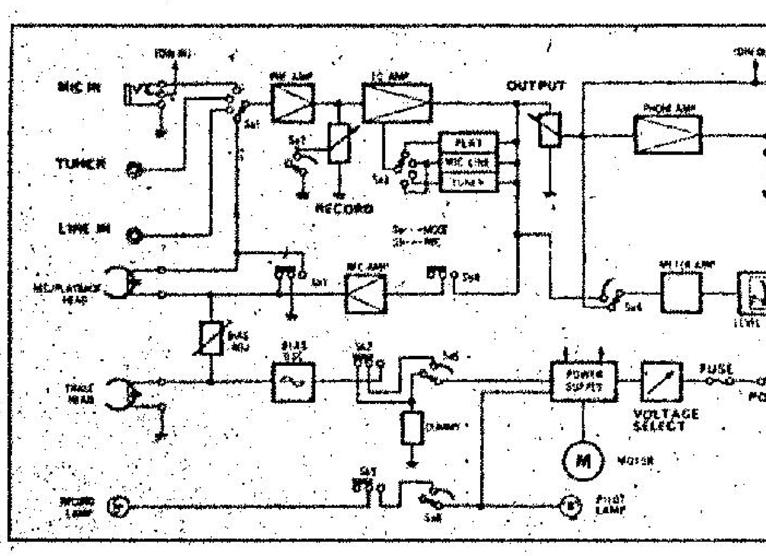

科學世界

第五零二期　逢星期一刊出

漫談唱片

溫柔悅耳的輕音樂

天氣漸暖，上星期初簡直熱得要命，幾乎可以像圖中的女郎一般，穿起比基尼泳衣戲水去。每天返家經過紅棉道時，但見花已盛開，而手植的樹木也萌發新芽了。

當炎夏時份，假如能穿上簡單衣服，躺在網床上搖蕩，該是何等安詳寫意？這套保羅·茂利及其樂隊演奏的唱片，便給人這種感受，舒暢無比。

全部樂曲都是熟悉的迷人旋律，溫柔輕快，悅耳，經過編配後，分別加上不同的伴奏樂器，特別是敲擊樂的運用，具有豐富的節奏感；有時在結他上加了同聲器，有時加上甜美的人聲，有時是小提琴獨奏，有時是小號獨奏，都很貼切樂曲的原來風格，沒有誇張，也不是賣弄技巧，因此聽來份外覺得高尚美妙。

這集雙唱片，是從一九七三年前保羅·茂利所灌的唱片中，挑選最佳的樂曲集輯而成，並以特價出售，質素保持飛利浦的高度水準，音頻寬濶，錄音清晰，故此相當適合作試機之用，其中有數首樂曲的敲擊樂在左、右聲道上明顯地出現。一套音響組合的聲道分隔力，只要放上這集唱片播出，好壞立斷，其他部份也可以用它鑑別，作購機的參考。

（唱片編號：PHILIPS 6641 130）（胡綺綾）

信心

樂聲牌斑麗彩色電視機

首創24個月免費保養

24個月免費保養，實際節省$300，無論現金一次過或分期購買均可享受此優待。（開始保養日期，係由購買日起計算）

分期付款，每月由$138起。樂聲牌電視機，零件充足，服務快捷

本公司更設天綫安裝工程部門，代客解決一切天綫安裝問題

型號	定價	分期付款		
		首期	十二個月	十八個月
TC-85	$2,800	$644	$198	$138
TC-87	$2,900	$667	$205	$143
TC-87DL	$3,025	$696	$214	$149
TC-21	$3,100	$713	$219	$153

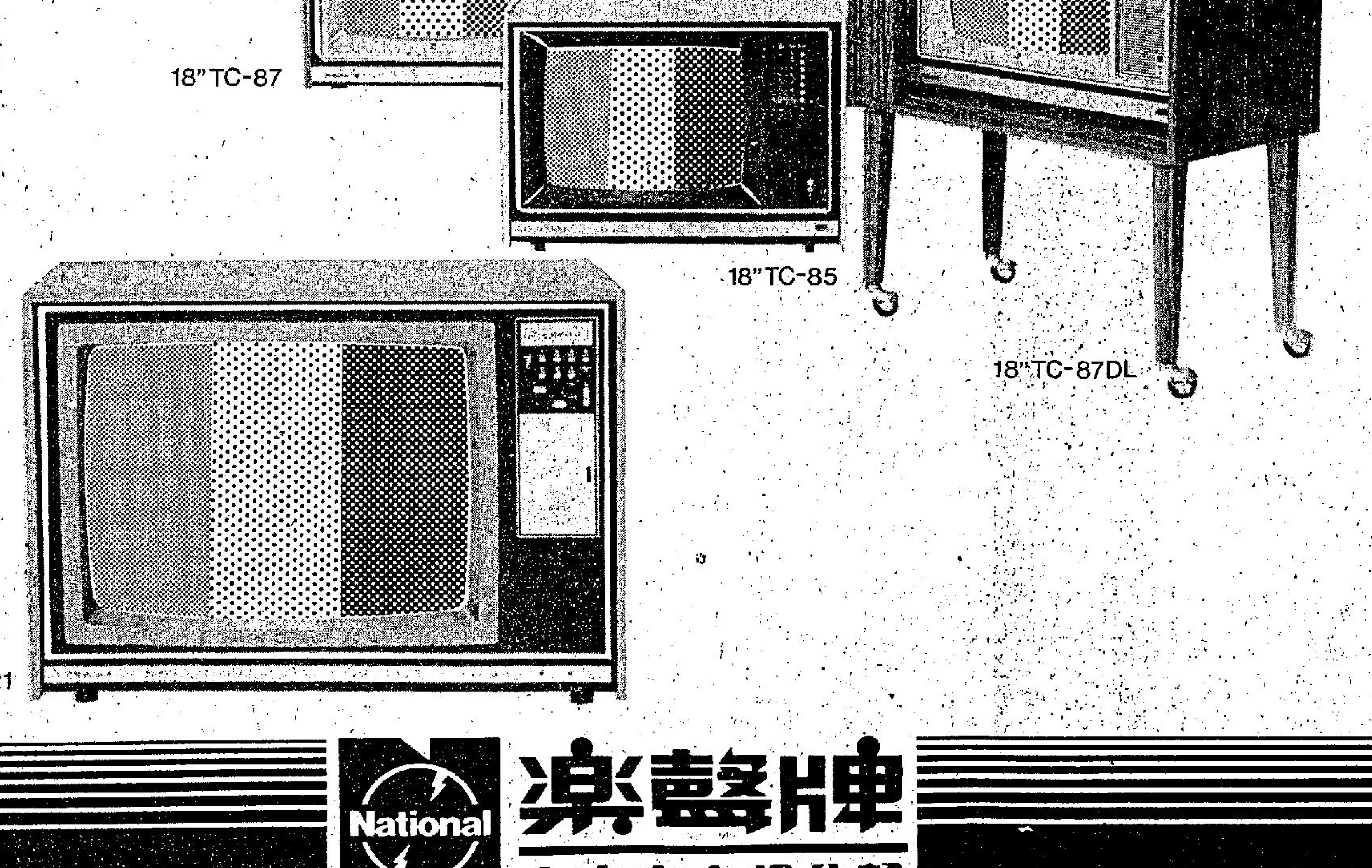

NA 352

National 樂聲牌 家家户户都信賴

香港中環聯邦大廈1401室・電話：5-256161-8
九龍官塘創業街36號・寶氏工業大廈
電話：3-410321

信興電器貿易有限公司

香港陳列中心：軒尼詩道4號・電話：5-271809
九龍陳列室：重慶大廈・電話：3-669226
修理部電話：3-430161

科技雜談

探望怒海的氣象眼

人類利用海洋來航運，已有千百年之久。爲了生命和財產的安全，人對海上風暴的生滅，一直在努力探究。但把所有知識集中後，我們所知道的事實不過是海洋浪濤是由高氣層中發生的風激揚起中的。因此，航海人員們要注意的是惡劣氣象變化的徵兆，推測風暴的方向和移行速度。

但這情形就會迅速而根本發生變化。這種變化如果出現，要歸功于一九七四年年底進行的一項試驗。這試驗的實驗室從南加州的聖克里曼島起到阿拉斯加南岸，長達二千哩。島上有美國海洋大氣總署、電訊科學實驗所以及美國海軍研究實驗所人員，利用在建造中的强力新雷達設備來測錄阿拉斯加灣中海浪的高度、速度及方向。

這試驗爲期一年，如告成功，海洋學家可以把世界的海洋分爲同面積的四方形地區，定時測錄每一區，看該區內海水活動情形如何。

這一試驗在阿拉斯加灣開始，有個實用的理由。橫越阿拉斯加的油管敷設工作業已開始，幾年後石油會從油管南端注入一千至一千五百呎長的大油輪中。阿拉斯加沿岸的巨浪，也有如此寬濶，大力衝擊在巨輪上，會使油輪毀損，非但造成浩大生命財產損失，而且會污染美國西北沿岸的環境。

由于目前缺乏關于的數據，製造油輪時對最高的應力要求沒有標準，設計時要把安全度提高到百分之三百至五百，因而大大增加了船的重量及造價。

在航運業中，氣象變化影響極大，使船公司不得不僱專家來安排航行路線以減削航行時間，避免危險情況和改進碼頭設備的安排。專家們認爲如果他們有更好的關于海洋情況的數據，可以使橫渡大西洋的航程平均減少四分之一日，使橫渡太平洋的航程平均減少半日。現代輪船的航行操作費用，每日爲一萬至三萬美元。每月橫渡海洋的航行以三千計，把美元數乘之，不難看到聖克里曼島雷達實驗的意義。

漁船最能受到合時的海洋數據資料之益。[illegible]漁船，十四萬漁人和八萬五千名岸上漁業工作人員。一九七零年的魚穫值六億零二百萬美元。但是海上捕魚全部時間僅有百分之二十用於捕捉，其它時間要化在尋覓魚踪上。因此，風和海洋情況的預告，對漁業特別重要。最近調查結果，斷定如果海洋數據改善，單是墨西哥灣魚穫，每年即可自二百萬增至一千萬美元。

海上鑽油需要可靠的風暴預告。許多在沿海探取沙、石、貝殼之類的船隻，如果有可靠的數據，將會去採取海床的錳塊。每天，到海邊湖畔去渡假的人們，因爲沒有精確的風暴預報，受到數以百萬美元計的損失。意外的狂風怒濤，每年使美國遂波艇的人遇到災難，喪生者不下二千人。這些[illegible]報，同時，雷達測錄還可以覓到意外事件發生的地點，挽救遇難者。

美國國家海洋大氣總署估計風向和海洋情況資料，可能每年有一百五十億美元的潛在價值。相形之下，聖克里曼島的實驗祇化一百萬美元。

這一實驗，可說是在二十世紀中採用古代的箭術。聖克里曼的雷達行列像一排機械射箭弓手，把電磁性的箭射向距地五十哩高的電離層去。目標準確的話，這些眼看不到的飛箭到那電子層的下邊就會反彈回到海洋面上，再四向彈散。那些直射彈回聖克里曼去的脉衝，又會再彈向到電離層，再反彈回它的發源地，由電子計算機記錄下它們離開和到達的時間。（上）

平時有些不同，莊主……」

唐思恭道：「不，光是聲音不對，老夫也不敢如此肯定。」

白玉霜問道：「莊主還發現了什麼？」

怎麼打的啊？」

老闆娘凹望欣欣，轉問：

「你們怎麼打的啊？」

「他從床上跌下去，我把枕[illegible]

被制而動彈不得，她不解，何以在一推踢之下，他會跌下床，又會昏死過去。她想着——她再看平躺着的陳石壽。

不須惆悵憶芳姿，狂風落盡深紅色，綠葉成陰子滿枝。

「是的。」

「那麼，令尊令堂他們呢？」

「兩位老人家已於十七年以前遇害。」

「其餘二位呢？」

「前輩說的是哪二位？」

外，並無進一步的行動。

在積雪反映之下，獨孤長青的臉色，顯得很蒼白，但目光中却蘊涵着無限的關懷，以及一些令人無法理解的情意，向白君玉注視着，臉上的肌肉，也在不斷地抽搐着。⊕⑩

刊登本報廣告：請撥電話：二一八零七零八接洽

二〇二壹、

鐵行雖然要搶分·光華有贏波實力

戰局分析

光華仍可爭入四强，今天甲組足球聯賽雖屬强弱懸殊的對抗。但因各有爭奪的目標。也將這場原屬平平無奇的賽事帶到較爲緊張刺激的境地。狀態回勇的光華倘不致後勁不繼，則這仗可以贏波而暫時取得聯賽積分表上的首席地位，雖則領先可能是短暫的，不過卓雄爭奪正當劇烈之際，雖然光華不易迎頭趕上，但祇要長期保持戰意，則季後形勢四强邀請賽，光華仍不失爲中堅份子，故與「中型班」交鋒，相信「三眼隊」也不會大意。刻意求冷的「火船隊」，似乎難逃一敗。

鐵行的搶分護級，已到「急如星火」的階段，向印尼再羅致夏當奴及新達前來，旨在加强攻力，上仗對加山，以一球僅敗，當日「火船隊」的表現本來不俗，可惜沉不住氣，爭取一分的願望終告幻滅，這是它護級方面的一個損失，經過上次的教訓，今天對光華，也許鐵行球員也會較爲冷靜，照現時的實力及狀態鐵行要爆大冷門而挫光華，似乎沒有可能，如果抱着搶一分而戰，那就「求和」的願望仍然存在，「三眼隊」雖已回勇，可是今天碰了較弱的對手，是否仍能保持「光南大戰」的拚勁？仍有待今天臨場找尋答案，而且攻堅的工夫能否達到理想，也再臨考驗。

既然光華與鐵行各有不同的爭奪目標，照正當估計，雙方都會「放鐵打」，光華佔較多攻勢，亦可以想象的。因爲比賽的進度，它先打兩場「中型班」然後再遭遇「硬仗」，故今天不管爲光華的一次「實戰演習」，試鍊了全隊合作，則較易在聯賽打入四强。現時光華爲十九戰十勝五和四敗，射入三十四球，失十九球而獲得廿五分，即已失去十三分，倘若今天贏波，則增至廿七分而暫時躍上聯賽積分表的首席，故這仗光華許勝不許敗，也不容賽和。它今仗賽後，仍有四仗的對手爲電話、市政、東昇及愉園，與昇愉對抗的兩仗排在第廿五週及第廿六週，是則光華在聯賽要爭入四强，必須由今天起，在五場比賽均須保持水準。

至於急於擺脫降班「配腳」威脅的鐵行，現已打過十八場爲兩勝六和十敗，射入十六球，失卅二球，以十分而排在包尾第三，與怡和比賽場數相同而少一分。但緊躡其後的市政，現時已得九分，由於市政聘來的「外援」，身型及氣力都比鐵行爲佳，已使「火船隊」爲了維持包尾第三的地位而大費思量，今天與光華交鋒之後下仗遇精工，另外的四場爲分戰市政、南華、電話及東昇。雖然將來與電話重逢鐵行仍有取得兩分的資格，但與市政對抗，鐵行並無取勝把握，而這仗的勝負，卻是直接影響護級形勢，爲了及早準備，「火船隊」確須先向「巨型班」搶分今天對光華，如果鐵行不致輸波，則直追怡和，甚至可望後來居上。既然有此趨勢，它也抱着「寸土必爭」決心，及爭取一分而戰。

光華回勇，可以從上仗與南華打和看出，該役鄧鴻昌、何新華、布朗、郭華勞都有水準的演出，麥約翰、詹維浩亦不俗，上半場曾把南華壓得透不過氣，假如光華當晚不是球運太差，則上半場不祇僅入一球。而對南華的守衛，仍有强烈攻勢，假如今天能夠保持同樣水準，鐵行確難攖其鋒。詹維治及郭華勞的頭球攻門，將使鐵行中路守將龔華傑及梁棠洪不易應付，而郭德先近期表現雖不俗，但光華教練盧松江，總會看出郭德先的弱點，何況除了前鋒兩個洋將之外，還有鄧鴻昌及何新華都是「射手」，爭取入球也並不困難，光華以往是採取「不定型」打法的球隊，但從「光南大戰」看，則已經打出了「隊型」，這也有利於搶攻，如果光華守衛不致踢出「高章波」，則鐵行的突擊也不易發生作用，以攻守力量作衡量，則今天光華確有可勝之道。

鐵行的搶分護級已是「急如星火」，但幾個由印尼前來助陣的球員有脚法而速度不夠快，爭勝的機會已經打了一個折扣，祇能以「求和」作搶分的目標，但在光華久攻之下能否保持不失？卻是疑問。

工商晚報

鐵行應要搶分護級 光華卻無可敗理由

今日之戰

甲組足球聯賽光華對鐵行，今天下午四時在花墟場舉行，預備組聯賽精工對光華，下午二時一刻打頭陣，票價統收五元。

光華現在比賽十九場得廿五分，失去十三分，爭霸仍然有望。鐵行則十八戰得十分，降班威脅甚大。有此關係，雙方都渴望在今仗取得勝利，激戰可期。

本來光華的實力，任何方面都比鐵行强，聯賽第一循環即曾以三比二壓倒鐵行，則今天在次循環重逢，光華當可憑着球技較佳而再度獲勝。但成問題的卻是他們的狀態比季初時稍爲低落，能否演出水準，尚難預料，此對他們今仗勝敗就有着直接影響。

去週光華在聯賽遭遇南華，打成一比一平手，全隊演出已漸復水準，惟臨門一脚仍差，氣力亦感不足，今天祇要這些缺點稍能改善，定然穩操勝券。

鐵行因爲爭取積分護級，戰意甚盛，但前鋒脚下工夫欠佳，埋門威脅甚弱，常常力拚而敗，去週在聯賽以一比零敗於加山脚下，便是這個原因。

球技上鐵行明顯的比光華遜色，特別是鋒力爲然，今仗就更難有得勝機會，除非光華踢得特別走樣，相反鐵行又有超水準演出，才有可能爆出冷門，否則鐵行欲迫和光華，搶得一分，也不容易。

精昇昨演出攻防戰 精工贏三球似仍少

有何所見

精工在一場「攻防戰」裡，以三比零擊敗東昇，戰果恰與首循環相同，祇是昨日所入三球，由新加盟的「海軍牌」伊地包辦。嚴格的說，精工淨勝三球，仍是贏得太少，伊地因爲一次「食詐糊」而未能「一力斬門」，曼紐也有一次射中楣柱角彈出，加上「耶穌」戴歷曾在一分鐘內三次失機，否則精工還可以多贏兩三球。不過精工昨日贏波，在爭霸的路程上已跨進了一大步，已成爲聯賽奪標呼聲最高的大熱門。

面對着踢「防守足球」的東昇，顯然使精工取得了主動地位，雖然東昇的變陣，志在「求和」，可是在缺乏攻擊力而後防亦不穩的情形下，已陷成敗局，轉入精工之後初次上陣的伊地，也憑着夠速度與肯拚，成爲刺破了東昇防網的「飛箭」，他於上半場射入第一球之後，已收到了「攻破一點，瓦解全線」的效果。

雖然精工與東昇昨日均變陣，但精工的變動已算成功，這並非「以成敗論英雄」，而是東昇輸在戰術上錯誤，排出「四四二」的陣式也很明確的顯示，它已陷於「捱打」的劣勢，四個中場球員的傳送，未能與兩枝「箭頭」配合，面對着身材高大的積奇與賓比而竟然企圖用長傳急攻，不當使精工變中堅作頭球的表演？如果東昇中場球員黃達財能夠推上右翼位置，或張耀國、鄭沛强開到左方的邊匯，則仍可加强威脅，可惜他們未能做到這點，反而使精工後衛黎寶忠及區永雄隨時可以開上助攻，使排出「四二四」陣式的精工，無形中多了兩個額外的前鋒，進攻時變爲「二四四」的「進攻足球」。

其實精工的「四二四」，預定爲踢「四二三」陣式，從張子慧的退回中堅與中場之間，可以看出爲了協助雙中堅，當袁比或積奇頂出皮球之後，通常均由張子慧再加一脚傳上前場或鈎射，而且「阿平」的墮後，也爲了「凍結」袁權益，因此胡國雄退回中場，或曼紐輪流退回中場，實際祇是有三個前鋒，但因爲要找尋東昇防守的漏洞，亦每將兩枝「飛」，「伊地及戴歷放在最前線，假如直覺的看去，精工似乎也是踢「四四二」，其實，胡國雄與陳鴻平的牽制作用很大，經常誘出東昇守衛，利用直線快傳「餵波」給兩枝「飛箭」，東昇球員可能產生幻覺，以爲精工也採同樣作戰形式，雖然縱波的責任，曾廷輝似乎較大，但突然採用「四四二」打法，卻使戰術運用本來已不算靈活的東昇，無可收到變陣的效果，「求和」的願望又怎能實現呢？

精工球員仍踢綉花波 射門慾東昇較强

值得一提的，則爲昨役精工球員射門慾不及東昇，而且仍有部份球員仍踢「綉花波」，假如不是由張子慧稍爲墮後擔任攔截，則射門意識較强的東昇，可能不致慘吞三蛋，雖然他們多採遠射，但上半場廿七分鐘黃達財的在二十碼外放「冷箭」，倘非林芳基及時托出皮球，東昇可能扳平，廿九分鐘張子慧門出了袁權益的射門，亦使精工能夠保持領先優勢。

精工所射入的三球，均由伊地建功，上半場十五分鐘，胡國雄傳球上，伊地單刀赴會，曾廷輝攔截，伊地爭得皮球推前，但仍被仇志强衝出，伊地射一隻「地波」，精工以一比零領先，至下半場六分鐘，賓比吊球上，伊地衝前伊地「埋門」，戴歷由左邊殺上，仇志强乘伊地射門之際將球拍出，但肯拚的伊地仍以頭部撞球入空門，成二比零。三十一分鐘，戴歷由左邊底線刮球出，伊地施展「大鵬展翅」，飛身頂球入網，成三比零。

三十七分鐘，伊地得曼紐傳球射入，可惜越位無功。

到大球場的觀衆二萬五千三百八十九人，門券收入十三萬二千零四元。

精工於換邊時以李桂鐵上替袁積奇，東昇亦以廖榮發入替張耀國，至廿五分鐘再由盧洪海更換黃達財，開賽時雙方陣容如下：

（精工）林芳基 區永雄 賓比 積奇 黎寶忠 陳鴻平 胡國雄 張子慧 戴歷 伊地 曼紐

（東昇）仇志强 廖錦明 張耀國 曾廷輝 鄭沛强 袁權益 麥天富 翁偉國 馬迪祥 黃達財

光華鐵行陣容

（光華）康金 潘長旺 陳國良 古廉權 胡朗 麥約翰 何新華 布朗 鄧鴻昌 郭華勞 詹維治

（鐵行）郭德先 梁雄光 龔華傑 梁棠洪 楊少年 夏當奴 陳志佳 新達 李安度 蔡[illegible]玉

甲組足球聯賽成績表

隊名	賽	勝	和	負	得球	失球	積分
南華	十九	十	六	三	卅八	十五	廿六
精工	十八	十一	四	三	卅六	十七	廿六
光華	十九	十	五	四	卅四	十九	廿五
愉園	十八	十一	三	四	卅九	廿五	廿五
流浪	十九	十一	三	五	卅八	廿六	廿五
東昇	二十	十一	三	六	卅二	廿六	廿五
加山	十九	十	二	七	三十	廿三	廿二
元朗	二十	七	五	八	廿六	三十	十九
東方	十九	四	七	八	十五	十八	十五
怡和	十八	三	五	十	十五	廿九	十一
鐵行	十八	二	六	十	十六	卅二	十
市政	十八	三	三	十二	十七	四一	九

車菊紅表現最出色 歐麗嫦打入前八名

香港女子保齡代表隊遴選賽

香港保齡代表隊的選拔賽已近尾聲，全部五個回合比賽分別在五間保齡球場進行，迄今爲止，女子組已完成四個回合的角逐，男子組昨夕仍在天星保齡球場進行。

女子組賽事過去是較少人注意的，一般只有女球員的男友或自己親屬捧場而已，但近來情况卻不同，有些與球員無關的局外人士連日追蹤到各保齡球場觀戰，此外亦有不少十餘歲少女的電視迷，她們是從最近無綫重映以保齡爲題的「紅粉健兒」片集感染到保齡球的興趣，受到飾演綠子的女主角新藤惠美子的影響而去參觀比賽或嘗試打保齡的滋味。即如前天晚在天星球場內相當熱鬧，清一色男女進出，保齡總會義務秘書陳永裕夫人，老早便到場打點一切，她是保總委員之中最落力而負責的一位。

劉永輝夫人後面觀戰的一班少女，不斷的談論着電視片集女主角之綠子，當劉夫人打了一次七與十的「大分飯」時，她們便不約而同的表示可用綠子的旋風式滾球技術去克服。

女將們在大演身手，爲爭奪八名之香港代表資格而努力不懈，經戰九局之後，連以前幾間保齡球場成績合計（合共三十六局），進入前八名者依次是郭安琦、車菊紅、劉長珠、岑海倫、王民瑛、鄭瑪莉、符麗雲與歐麗嫦。以前天成績來排名依次是車菊紅（一五八二分），劉長珠（一五五二分），郭安琦（一五二一分），莊瑪利亞（一五〇七分），鄭瑪莉（一四九〇分），王民瑛（一四五二分），岑海倫（一四〇六分），符麗雲（一三八六分），歐麗嫦（一三八二分），黎雅珊（一三七八分），劉源安（一三七一分），費蘭絲張（一三三二分），陳琦娜（一三二九分），劉永輝夫人（一二一七分）。

郭安琦雖然首局打兩百一十分，但其餘未符理想，不過並未影響她遙遙領先的位置，仍拋離別人四百二十七分，比諸最後幾人超出一千分以上。

排第二名仍是車菊紅，她正在急起直追，企圖超越郭安琦而後已，全日以她演出最出色，九局平均分達一百七十五，最高分一局是兩百零二。

劉長珠是前天表現出色的第二位，有兩局接近兩百分，故此又爬升一級，高踞第三位，岑海倫較前遜色而跌落第四。

去年香港冠軍王民瑛，最後一局因指傷而祇打得一一三分，但全日表現不過不失，有兩局分別打到一九〇與一九五，故又從第八位追上第五名。

劉永輝夫人卻出人意外的大失水準，從原日的第六位降至十二名之外，其中有一局只得九十三分，確是意想不到。反而歐麗嫦沉着作戰，已從第十一位躍升三級，打入八强之列，她帶病上陣而有此成績，及戰意確屬難能可貴。茲錄前十名球員成績如下：

㈠郭安琦，總分六四六三，平均分一七九。
㈡車菊紅，總分六〇三六，平均分一六七。
㈢劉長珠，總分五九八八，平均分一六六。
㈣岑海倫，總分五八四一，平均分一六二。
㈤王民瑛，總分五八〇五，平均分一六一。
㈥鄭瑪莉，總分五七九一，平均分一六〇。
㈦符麗雲，總分五六七二，平均分一五七。
㈧歐麗嫦，總分五五七二，平均分一五四。
㈨費蘭絲張，總分五五六七，平均分一五四。
㈩黎雅珊，總分五五二七，平均分一五三。

（土心）

東方打來雖落力 究竟不是爛路馬

圈中人語

元朗區體育會主辦青少年足球訓練班，經過兩個多月來由該會轄下足球隊教練朱永强的悉心從小入深將足球智識灌輸後，現定本月廿九日舉行結業禮。

同時該會主辦之該區男女子籃球及乒乓比賽亦經過數個月之角逐，全部賽程亦經結束。

昨據元朗區體育會書記盧惠松透露：以上數項比賽及足球訓練班，均定于廿九日舉行頒獎禮及頒發各學員之畢業証書，屆時將由元朗會會長許雄，首席體育視學官白字達及體育康樂主席梅爾雅小姐分別主持。

該體育會爲着屆時增加場面熱鬧氣氛，廿九日三時，由該會足球隊及訓練班組成之混成旅約戰香港青年軍作一仗友誼表演賽，五時並加插一仗四大球星表演賽，料屆時將有一番盛況。

講番呢尋日花墟場呢場波，由元朗「土砲」打「大東方」，本來就係一場勢均力敵之戰，怎知啲埔頭有「手蛋隊」對「油站兵」，頂爛市，「土炮」本來提出改期，怎知唔獲得同意，結果只有照打，但觀衆僅得一千二百五十六人，「軍醫」梁自鴻話「土炮」頗唔値，但話如果唔係埔頭有場大戰，怎都唔止千零人捧場咁少。

「土炮」去屆既會首韋能信，本來已經調咗去消費會任秘書甚久，但是對於元朗呢幫「土炮」依然念念不忘，尋日亦親自到球場向呢班「細佬」打氣，還鼓勵大家繼續努力踢好波，場休息都同埋個主席黃松親響更衣室分別向各球員拍膊頭兼握手，有人話會長雖然離開元朗，但對該區足球依然念念不忘。

「大東方」尋日雖然表現非常之落力，但並非是一支「爛路馬」，所以尋日打起來就不夠爽朗，但仍有數次單刀突擊機會，可惜張家平「單操」，「敗家仔」展誤戎機，白白失咗少良機，賽後「班主和」同埋「副帥」都話，尋日敗得很爲不值，但今後仍須全力搶分護級。（廣）

東方又失兩分 求地位穩陣計 今後仍須努力

場邊人語

元朗以一比零勝東方，在聯賽積分表上，「鄉親班」已增至十九分，東方因昨役受挫，現時仍爲十五分，雖未受降班威脅，但爲求穩定地位，今後仍須向强隊搶分。故昨日受挫後，其餘護級球隊的積分將來追近，而致再被捲入護級的漩渦。

天氣影響與場地變化，對於擅長在軟慢場地作戰的元朗，亦較爲有利，故作較多攻勢，但東方球員拚勁雖不俗，但在地濕場滑的情形下作戰，較難控制皮球，故亦失去不少可以入球的機會，以致無法打開紀錄。故雖已盡力，但仍難免一敗。元朗憑李龍國一射破網，獲得全兩分。

昨日到花墟場的觀衆一千二百五十六人，門券收入六千二百八十元。

雙方均曾更換球員，東方於換邊時龍志成代替張耀文，十八分鐘再以張志塔替張炳衡。下半場三十三分鐘，元朗以陳國樑入替游煜華。

開賽後十五分鐘，溫錦華急將煜華傳中，葉振發截得皮球拍出，因猶豫不決，被東方守衛解圍。廿五分鐘，游煜華傳球，葉華偉吊球向門前，溫錦華緊接來球，三十八分鐘，將球傳中，張炳衡出擊，李炳雄抽射，許植强截球後傳，被張家平衝上射門，張耀東托球出界。四十分鐘，林守焯吊球上，池一波在無人看管下射門，但球斜出界，上半場成零比零。

換邊再戰，元朗進攻甚急，十分鐘，陳遠智吊球上，葉振發「頭捶」頂前，溫錦華關而出，李龍國射空門，替元朗打開紀錄，成一比零，東方反攻，無功而退，至廿七分鐘，梁傑棠直線傳球，張家平單刀赴會，近門射斜，失去扳平機會，此後會有攻勢，但再無紀錄，元朗遂以一比零挫東方，雙方陣容如下：

（元朗）張耀東 葉華偉 文錦棠 陳遠智 許植强 梁能仁 洪奕成 盧福興 游煜華 葉振發 李龍國

（東方）溫錦華 陳光榮 岑志强 黃燊成 張炳衡 李炳雄 林守焯 池一波 張耀文 張家平 梁傑棠

足球比賽昨日球賬

（甲組聯賽）
精工勝東昇 三比零
元朗勝東方 一比零

（乙組聯賽）
九巴勝天天 二比一
星島勝保濟 一比零

（丙組聯賽）
海[illegible]勝息影 九比二
瑞華和東華 二比二
大田勝瑞聯 三比一
景星勝港會 三比二
海軍勝五一七 一比零
中健勝傑志 四比零
先得霸勝渣華 五比零
箐漁勝香島 一比零

「耶穌」戴歷之力拚精神。精工昨賴球將死拚，終以三球大勝東昇。圖爲精工戴歷（右）衝門，以衝力甚强，以致變成「滾地葫蘆」。但拚勁之强，由此可見。（李就攝）

馬經

白禮棣坐騎實力强 高輝愛甜蜜堪注視

盧遠論馬

本週三夜賽，仍由第五班及第七班馬担任演出，此兩班馬匹，數量頗多，故此每場都有足夠馬匹，同時亦有足夠後備。

第五班馬賽事，只編有一個路程，三組都是一五七五公尺長途賽事，編排漸見巧妙，亦漸見嚴密。

看三組第五班馬匹，以白禮棣之坐騎，最有機會，値得特別留意。

第一組除正選足夠十四匹之外，尚編有五匹後備馬在其中，而白禮棣之坐騎，無獨有偶的，都是後備馬匹，除第一後備馬兒童城之外，第三後備馬錦旋，亦爲白君之坐騎。

白禮棣與殿麾之間，合作得相當融洽，故此無論白君是選策殿麾之兒童城，或者是選策殿麾的錦旋，殿麾都會特別激助，換言之在替補上陣方面，可幫則幫。

兒童城在此賽既有取勝之實力，因此駒質素超班，同時近况頗勇，但是如果取錦旋出賽時，則此駒負磅特輕，且對於夜賽沙地跑道，特別適合，賽程亦合，近况冒升，大可突然而來，建立奇功。

第二組白禮棣的坐騎，有正選的高輝，第一後備的安伯伯，及第四後備的大希望，可供選擇。

看白禮棣的心意，頗有替安伯伯贏出的意圖，而安伯伯在此賽，如能替出，憑各種環境之配合，狀態亦勇邁，大可於此突闖而出，取得本季第一次勝利的。

第三組白禮棣坐騎，有殿麾的愛甜蜜，因負磅特輕，不能配蘭尼上陣，配白禮棣的可能性甚高。

愛甜蜜近况轉佳，如果殿侶月聲不是於此出擊時，則愛甜蜜將是殿麾的主力，爆冷的成份甚高了。

週末報名馬踴躍 第四班爭西洋盃

茲將下週初步報名名單列下：

第二班，一六五〇公尺：

威着、好愉快、必得勝、安培、幸運者、同合、百家樂、龍飛、蘇格蘭糖、征彊、金牌、虎驃、金龍泉、大金鑽、喜得寶、羅馬神駒、自力、喜金寶、雪山、力勁、福伯、幸運星、安琪、百花齊放、凝勇、大機會、財神到、最好、皇冠之光、多明驊、揚偉聲、快猛、聖手、金鈴、金牡丹、金像、大快車、森林之寶、快活人二世、好威力、驍中王、宸禧、神山、勇騎士、自由萬歲、天秤座、怪俠、馬跨驟、明龍泉、金來、新希望、橙皮、紅利是、係得啦、人造衞星、海中寶、七好、寶石之王、大力士、新圖、上味、霹靂金剛、天山、大喜事。（四十二匹）

第四班，一八〇〇公尺（西洋會盃）。

安琪、眞好運、冠驊、財神到、皆利年、多明驊、聖手、金牡丹、好大快車、森林之寶、西喇、易贏、驍中王、金寶鈴、可可、家寶、得運馬、瑞星郡、明月、全家寶、超越日、上味、太平山、天山、錦繡前程。（廿五匹）

第六班，一二三五公尺。

萬衆歡騰、從心所願、好精神、保得、幸運之寶、噴水池、龍威、跑得快、嘉利、中發白人、和爲貴、珊瑚海、超龍、愛馬、好好日、銀子、歡樂滿谷、棗俠、鴻得、金錢豹、大會操、退齡、香蜜寶、祖兒、多利、麗鞍、奇輪、生龍活虎、百好、寶聖、寶之寶、猛龍、補品街、好兄弟、咖啡、馬如龍、快樂武士、教父、雅趣、金元寶、確得寶、百味、獅王、妙極、奇蹟、花菓山、百達、粉紅鑽石、紀錄日、紅星、明珠、生猛、時運來、威震四方、神驥、靈驥、世界之寶。（卅四）

週三夜馬場面熱鬧 交擊樂連捷磅位輕

週三（十九日）夜馬配磅評定公佈，第五班第二組，差利退出比賽，第一後備慶祝補上，形成該場只餘四匹後備，其餘各場馬匹均照列陣。茲將六場配磅列下：

第五班 一五七五公尺（第一組）

多盈利	一三六
歡迎	一三五
閃電火	一三五
人之韻	一三一
卡薩諾伐	一二八
幸相逢	一二五
景星	一二四
獲冠多利	一二三
保必得	一二三
忠友	一二三
（後備）	
兒童城	一三四
馬來之星	一三一
錦旋	一二〇
龍禮	一三八
金會長	一四〇

第五班 一五七五公尺（第二組）

小飛象	一三八
慶祝	一三七
奪標	一三七
早晨	一三五
東升	一三四
樂心	一三一
歡樂升平	一三一
高輝	一三〇
庫利	一二六
安伯伯	一二九
（後備）	
交擊	一一八
勤贏	一三三
大希望	一三三

第五班 一五七五公尺（第三組）

好着	一四〇
好運康寧	一三六
巧惑	一三四
鐵器時代	一三二
安威	一三一
飛行俠	一二九
銀輝	一二八
月聲	一二七
愛甜蜜	一二〇
（後備）	
晨運	一三四
貞勇敢	一三二
安娜之寶	一二四
金獎	一三〇

第七班 一〇三〇公尺（第一組）

金寶	一四〇
利博	一三六
長勝	一三五
場上霸	一三一
露絲	一三〇
欣心	一二九
分秒必爭	一二六
（後備）	
好味	一二六
愛運佳	一三四
益羣	一二八
樂連捷	一一八

第七班 一〇三〇公尺（第二組）

樸樸好	一四〇
特快車	一四〇
電腦	一三七
浪淘沙	一三六
新圖利	一三五
珍味	一三五
紅玫瑰	一三二
珍夫人	一三〇
（後備）	
一本萬利	一三三
超速	一三五

第七班 二〇〇〇公尺

利堡	一四〇
連威	一三七
聯合勝利	一三四
飛快	一三〇
大家發	一三〇
谷中文豪	一二九
全滿	一二六
佳音	一二五
意有所圖	一二二
萬里長城	一二一
（後備）	
多寶來	一二七
頌航燈	一三三
太陽神	一二六
[illegible]	一三八

聖手要隨時盯緊 新世紀下次即勝

四方八面

上週末之賽事，角逐場面亦精采可觀。摩加利的坐騎也仍然力拚，他的戰績爭得兩場頭馬，如果眞叻不是溜韁，也有爭勝機會，馬極勇，下次再出，如能保持勇態，仍不可輕視。

見習生也每出必拚，告東尼之後，跟着有葉英健之良好表現，麥志文騎純利爆大冷位。葉英健騎新世紀，騎姿可觀。告東尼贏了美輪之後，再贏星月，與小摩同威。

英國馬漸漸來了，中遊之光首先告捷，求簽爆大冷脚。看來威豪與鄉村佳麗下次便會發動眞面目之攻擊，值得注意。

今後要盯緊之馬：第四班之聖手如再出長途冷時必須一敵。

另一四第三班之烏金今次不能贏，如果換投馬房，立即可贏。

第八班之新世紀一如杜麾之第三世界，遲早都可以升回第七班，脫離降班危險。吉能復出，此駒會立即開齋。

吉慶降班，出短途即有機會，勁能長途必會勝一次，然後歇暑。

·曹覇·

晨操快訊 刊第二頁

今晨特別鏡頭（欄邊客）

歡迎	57.2(28.0)	潘	勁強勢好	近況不弱
好味	1.04.7(29.7)	英	慢而勢盛	在勇況中
愛甜蜜	58.0(28.0)	白	火足神旺	有迥光態
利堡	58.5(29.0)	潘	毛彩光艷	保持水準
人之韻	1.01.0(31.0)	易	走勢從容	體態甚靚
佳音	1.30.0(28.8)	加	步順神生	近況續進
浪淘沙	1.26.0(28.0)	漢	脚頭甚壯	在進步中
奪標	1.31.0(28.0)	馬	蹄姿硬朗	在同起中
聯合勝利	1.28.4(28.3)	漢	衝刺有力	態在頂點
獲冠多利	53.6(25.8)	夏	神態趨起	比賽上勇

今日上午股市走勢

晨市賣盤較盛 造勢再見低順

經過兩日休市之後，股市今晨再開，雖然成價稍低，但未幾買家陸續出現，在拋貨壓力強大的推動下，各類股份成價不斷向下低順，直至尾市，造勢稍見轉穩，然而低挫之勢，似未見遏止，收市之際，大部份股份俱以低價成出，交投情況由於買家頗多，仍見暢順。

市場內今晨又傳出一名九龍會的經紀人發出經濟上的困境（見第一頁），由於接二連三的不利消息傳來，對近日稍見彈上的市況，立刻出現惡劣的後果，同時在今後的一兩天內，會德豐及和記將會宣佈業績，場內已傳出在盈利方面，似乎並不如理想，因此向淡的心理更見熾盛。

在今晨的交投中，滙豐銀行以十四元六角開出，一度衝上十四元八角，但隨即低落，最低時一度以十四元一角交投，而終以十四元三角收市，怡和以廿五元開市，最高亦僅成此價位，最低曾見以廿四元二角交投，而終以廿四元九角收市，和記首成二元七五，最高亦僅成此價位，最低時見成二元五二五，而收市成二元六角，會德豐初成三元三角，最高成三元三角，最低成三元〇七五，而終以三元二角收市。

置地以六元五開市，最高亦成此價位，最低曾見六元一五，而終以六元二五收市，新世界以一元六五開出，最低成一元五六，而終以一元六一收市，大昌初成八角，最低見成七角一仙，收市時成七角半。

九倉以十二元開市，最低時見以十一元二角交投，而終以十一元半收市，怡和證券初成六元二角，曾見衝上六元二五，最低見成五元九五，終以六元一角收市。

市場內比較樂觀的人士表示，由今晨尾市的情況表現，低挫之勢似乎已有遏止的現象，設若明日傳來英股向好的消息，則大市可望止跌轉穩，而對於公司業不佳的消息，已在意料中，相信影響不會太大。

遠東中午指數
一四一八·八五
跌一五·七九

恒生中午指數
二八九·〇四
跌三·一七

金銀指數
綜合指數 二四·六一 跌〇·一九
金指數 二五·〇〇 跌〇·一四
銀指數 二五·四七 跌〇·三一

四家証券交易所上午成交總額
金銀：一一、九九〇、〇〇〇元
九龍：一、五三〇、〇〇〇元
香港：九、二九〇、〇〇〇元
遠東：一六、八八〇、〇〇〇元

（昨日指數）
恒生：二九二·二一 跌二·〇五
遠東：一四三四·六四 跌一七·〇二
金銀：（綜）二四·八〇 跌〇·三二
（金）二五·一四 跌〇·三八
（銀）二五·七八 跌〇·〇二

我國造船業邁開大步向前

大造船廠八月生產 已簽建四艘巨油輪

第一艘巨型油輪後年建成

中華民國台灣省中國造船公司董事長王先登日昨表示，該公司高雄大造船廠工程，預計民國六十五年上半年可以完成，今年八月間即可開始生產；在作業方式上，中船公司將盡力爭取建造特種作業的船隻。

王先登在行政院新聞局例行的記者會中說，中船建廠工程自民國六十三年元月開工，原預計六十五年底可以完成，但按現今施工進度來看，全部工程可以提前半年結束。他說，俟建廠工程完成百分之八十時，即今年八月間，即可進行第一艘油輪的建造。

王先登表示，中船公司造船的材料成本，皆由船東負責統購，而其他成本若每年即使調整百分之五，預料今後造船也不致會有虧損。

截至目前為止，中船僅與美國惠固公司簽訂合約，承建四艘均四十四萬五千噸的超級油輪，共中二艘均已得到信用狀，預計民國六十六年十月可完成第一艘，以後每六個月可交一艘船。

王先登說，自能源危機後，全球船舶呈過剩現象，航運業十分不景氣；現經濟漸轉復甦，中船大力向外爭取業務，其方針係爭取承造特種作業的船隻，如氣體液化船、貨櫃船、大型散裝貨輪、鑽油設備、大型油輪等。除此之外，對軍方動員時期所需的船隻，中船也將致力研究建造。

王先登表示，為了進一步發展我國造船事業，今年七月初「聯合船舶設計發展中心」將正式成立，這個財團法人組織的設立是採納海外歸國學人去年在國家建設會中所提的一項建議案。它將在中船、機械公司、台大、成大、港務局等學者專家的合作下，融滙海外學人的智慧，共同為造船業盡心盡力，預期三年後，有關造船設計與工程方面的工作，皆可由我國人自行製作。

金融行情

美電鈔轉硬日元穩 金市步昇人心轉好

轉訂平息尾盤一〇〇九·二

【本報訊】今晨外圍行情休息無報，金市前市尾盤一〇〇五·〇。本港金市，今晨開市報一〇〇七·〇，最高報一〇〇九·二，最低報一〇〇七·〇，收市價一〇〇九·二；息價訂平算，上牌現貨交收共六千五百両，公價定一〇〇七·五。

美鈔扳昇，大鈔報四·七九〇，普鈔報四·七八〇；美電最高報四·七九二，最低報四·七八五。日元扳好，大紙報一六六·〇，細紙報一六五·〇。台幣報一二四·五〇；西德馬克報二〇四·五，法國法郎報一一一·五〇，瑞士法郎報一九〇·五。

上午金融行情表

三月十七日（星期一）

（九九K金價）

開市	1007.0	收市	1009.2
最高	1009.2	最低	1007.0

（平息）

（美鈔）	
最高	4.790
最低	4.780
（美電）	
最高	4.792
最低	4.785
（雜幣）	
日元（每萬計）	166.00
台幣（每千計）	124.50
西貢紙（每千計）	6.00
泰幣（每百計）	23.50
星加坡大紙（每元計）	2.07
星加坡細紙（每元計）	2.06
勞啤（每百計）	53.00
西德馬克（每百計）	204.50
法國法郎（每百計）	111.50
瑞士法郎（每百計）	190.50
加拿大紙（每元計）	4.72
澳洲元（每元計）	6.42
正鎊（每鎊計）	11.50
菲幣（每元計）	0.92
（歐洲金價）	
倫敦金價（每安士計）	178.00美元
瑞士金價（每安士出價計）	178.50美元
巴黎金價（每安士計）	181.12美元
（英鎊）	
倫敦轉讓鎊（每鎊計）	2.4170美元
美國告老士（每鎊計）	2.4165美元

英通貨膨脹率將達20%

一項權威的經濟調查報告書日昨在英國預言，英國通貨膨脹率今年將達百分之二十，又稱，工黨政府憑藉工會合作的政策抑制工資已經失敗。

據全國經濟與社會研究所的悲觀報告書，威爾遜首相的工黨政府利用失業作為通貨膨脹的主要武器。

報告書稱，工資升漲是通貨膨脹的主因，唯有推行有效的入息政策，才能制止失業增加與國際收支惡化。

自從去夏與社會契約（工會自願同意抑低工資要求）開始以來，工資已經升漲百分之十四以上，物價也升漲百分之七。

上述研究所的報告繼稱：「迄今，社會契約已經失敗。」

報告書稱：「政府對通貨膨脹的政策好像是，如果社會契約不能適度抑低通貨膨脹，就任讓失業增加。換言之，利用失業的威脅或實際上失業的實際存在作為其反通貨膨脹策略之一部份。」

美專家指消費物價會降

美國聯邦儲備局主席彭斯昨日稱，該局已經無能達到其目標，有些評論家說，這一失敗拖延與加劇不景氣。彭斯說，該局左右經濟動向的能力被人大為誇張。

他乃在參議院預算委員會的聽証會上講話，無人高聲指責，這位白髮斑斑的主席受到素常的敬重禮待，他吸着煙斗，沉着鎮定地向參議員講述該局影響力的限度與貨幣政策的複雜錯綜。

據一些非官方經濟學家稱，美國通貨膨脹到了今年年底可能步伐約等於去年的一半，而且通貨膨脹率有希望再會下降。

這些經濟學家與美國一些大電腦預測機構前表示，消費物價今年十二月將以年率約為百分之六升漲，等于去年百分之十二的一半。

通貨膨脹率可能下降的原因為：不景氣、高度失業率與去年石油非常漲價是

經過五年來不斷下降之後

全球羊毛供應量 今年將增百分五

全球羊毛供[illegible]增加百分之五，五年來首次恢復生產水準，澳洲羊毛增產百分之十，需求可望於下半年開始逐漸好轉。

據根國際羊毛局月報於二月一日報導指出，澳洲農業局發行的「羊毛展望」第三十七號報導，按附脂羊毛計算，預估一九七四至七五季世界羊毛生產量，為二十五億六千三百萬公斤。可望增產地區，包括澳洲（百分之十點五），烏拉圭（百分之五），紐西蘭（百分之四），蘇俄（百分之三點八），南非（百分之二點八），阿根廷（百分之二點二）以及英國（百分之二）。

在各國一致回復生產之中，僅有美國是唯一例外，最近每年產量皆在減少，據預測，本季也將減產百分之六點九。

經過最新修正，有關澳洲本季的生產預估為七億七千七百萬公斤。超過前兩季，與前一季相較，增產率為一九五八至五九季以來的最高紀錄，但仍較既往產毛尖峰時期一九六九至七零季的九億二千六百萬公斤低落百分之十五點八。

在澳洲生產預估之中，剪毛為七億二千二百五十萬公斤，超出前一季百分之十二點一。截至一九七四年三月底，現在澳洲羊隻數雖僅增加百分之三點八，但因可以割毛的羊隻已告增加，再加上受到天候的幫忙，每一頭羊的割毛量顯著增加，以致割毛量能夠增加一成以上。

全澳洲羊毛增產預估之中，尤以新南威爾斯與西澳洲增加的幅度最大（此兩洲佔全澳洲產毛[illegible]紐西蘭可望增加百分之四點九，回復至三億公斤。一九七四至七五季首該國羊隻數與一年前相較，增加了百分之二點五，與每一頭收毛量的增加（估計為百分之零點三七公斤）相關，可能成長近百分之五地步。

南非自一九六九至七零季以後，受到旱災，市況低迷的影響，曾經繼續減產，但一九七四至七五季可望較前一季略增百分之二點八，達一億一千一百萬公斤。由於天候條件的改善，每一頭收毛量可望提高。最近幾年，南非因促進羊肉生產，盛行肉用兼用羊種的交配，致令每一頭收毛量曾告持續低減。

阿根廷可望增長百分之二點二，達到一億八千四百萬公斤，原因是每一頭羊收毛量的提高，與發展羊肉事業已告鬆緩，羊隻數量得能增加之故。烏拉圭亦與阿根廷理由相同，可望增產百分之[illegible]

在這種情況下，最近五年以來羊毛生產（衣料用）的連續萎落現象已告停歇，美麗奴（[illegible]一＝Ｚ〇）羊毛將增產百分之六點七，衣料用混合品種羊毛將增產百分之四點二。但有關衣料用羊毛生產水準，與一九六九至七零季相較，美麗奴仍減少百分之十三點一，混合品種減少百分之七。一方面，以製造地氈為主體的非衣料用羊毛產量，隨着需求的增加，本季將略增百分之零點三，即或與一九六九至七零季相較也能超出百分之一點一。

一方面，有關本季羊毛需求的預估，目前仍感不易從事，但，期待一九七五年景氣停止下瀉的形勢，將屬指日可待。

一九七三年，八個主要國家有關新毛的工廠消費量，已較前一年減少百分之十四。原因自屬羊毛價格的高漲，在當年內，羊毛工業在新毛以外[illegible]至九月當中的資料顯示，更為顯著，與一九七三年一至九月相較，業已減少百分之二十三。

減少羊毛消費最顯著的地區，為美國（百分之三十九），日本（百分之三十五）以及西德（百分之三十三）。在一九七四年一至九月當中，羊毛工業對其他纖維的消費，較前一年同期增長百分之三，高出新毛消費量百分之六十七，更為加大了兩者間的差距（一九七三年一至九月多出百分之二十四）。

新毛消費量減少百分之二十三，其他纖維消費量增加百分之三，兩者抵消之後，一九七四年一至九月主要國家羊毛工業消費量已較前一年同期縮少百分之三。原因乃在，羊毛價格的高漲，以及全球性不景情勢影響到工業活動停滯所致。

一九七三年秋季，石油震盪情勢陷各主要先進國家經濟成長於鈍化。根據經濟合作發展組織的預估，一九七四年的經濟成長，日本為負數百分之一點五，美國為負數百分之零點五，英國為負數百分之二，受到能源成本高漲刺激的通貨膨脹，同樣根據ＯＥＣＤ預測，該組織會員國家平均為百分之十一點，遠超過一九七三年的百分之七至八。

由於目前經濟之不景，羊毛供應普遍增多，但需求則不大，羊毛工業欲脫出不景情勢，要在一九七五年當中或年底，才能回復，但速度將極為緩慢。·詹·

市場內外

開股集資又見流行 經紀但求有上有落

市況反覆，後市「難睇」之極，雖說部份人跟隨外圍股市來入貨，但仍不可不顧及本地的好淡因素，若是顧此失彼，或可能釀成大禍。

×　×　×

雖話週一例淡，但一批「爛賭友」已開始打賭今日指數定然會再回升三百點以上，其理由則是，倫敦經過破三之後，如今又回升三字，為三〇九點五，如此港股又焉能不起乎。

×　×　×

市場中人談某經紀「周身唔拈」，居然被淡友利用作淡大市的藉口，其實如今証券賠償基金已成立，即使經紀全部「走路」，又有何懼焉？貨不足影響整個股市的「安寧」。

×　×　×

公司集資開新股彷彿又如流行病般的開始了，某君指出，由於目前人心仍有信心，故不至引起大恐，若在淡市中，無異是火中加油，一發不能收拾的場面難以想像。

×　×　×

三年前偽造和記假股票者，經日前上訴得直，當堂被判無罪釋放。但股市場中至今日的地步，偽造假股的出現也是主因之一。

×　×　×

據股票經紀問心的一句話，股票起跌，他們不關心「價」，但祇要股市有「價」起跌，亦或「一上有落」，股友有得玩，而經紀有生意有佣賺，其它一切事件都不是他們所注重的。（斌）

上週股票週息率

名稱	三月十四日	三月七日
聯合企業	一三·三三	一二·九九
聯合橡膠	一四·一二	一三·五六
旭化成	四·一五	五·一九
亞洲保險	一〇·四七	一〇·〇〇
凱聯酒店	一三·一九	一二·二四
東亞銀行	三·三六	三·三六
保護得	一〇·四七	一一·二一
國泰	一三·三三	一二·二二
長江實業	一二·〇〇	一一·一一
九龍電燈	七·二五	六·二五
中華巴士	六·九五	七·二九
均益倉	七·八四	七·四八
莊氏集團	三〇·七七	三〇·七七
城市酒店	一三·一九	一四·〇四
城都地產	一五·〇九	一四·八一
大利	一二·一〇	一一·五六
新海康	一七·二七	一七·二七
四海	一四·四三	一五·九一
鱷魚恤	九·二七	一〇·〇〇
隆道公司	六·二五	六·二五
依時	一六·六七	二七·二七
亞洲航業	九·四七	八·六七
永大	九·九五	四·九五
金門	五·八八	五·二二
聯合汽水	一一·一一	一一·一一
嘉年	一四·〇六	一四·〇六
維達	九·八二	九·六四
麗君	一七·一一	一七·八一
青洲英坭	五·五五	五·〇六
港機工程	七·六九	七·九二
恒隆	一四·一四	一五·七三
連卡佛B	一一·一一	一一·五四
立興	一一·三五	一〇·七一
利豐	一五·九一	一七·〇七
廖創興	七·三二	六·六七
隆豐	八·〇〇	八·〇〇
樂古	六·〇〇	六·五二
美漢	九·三八	九·一二
松下	二·六五	二·六五
美豐	一二·二四	一二·二四
美麗華	八·五二	九·三八
模漢	一八·一八	一七·六五
人人航運	一六·三三	一六·三三
南豐	一八·六〇	一七·三九
南洋	四二·一一	四七·〇六
新世界	七·四一	七·五九
日本信販	一·一九	一·一九
海南	一三·〇七	一一·五〇
東方貨櫃	一二·二三	一二·五七
海外信託	六·五二	六·一二
保華	六·二五	五·八一
建生	五·五六	五·五六
聯邦	八·七八	八·〇七
B股	八·三九	八·一三
利必高	六·七四	六·七四
利來高	二·二三	二·二三
橡膠信託	一二·一一	一一·五〇
山帝國	七·一四	六·六七
三光	〇·八二	〇·八二
生力啤	八·九五	八·七七
邵氏	一五·九一	一五·五五
船務投資	九·三三	九·三三
瑞興	一六·六七	一七·五七
恒生銀行	三·八八	三·九七
海港	八·四六	八·二五
海港工程	一四·五三	一五·六三
夏利文	一〇·八三	一一·二一
虎豹	四·三九	五·四六
南聯和記	七二·四六	六二·五〇
日立	二·四九	二·四九
建屋貸款	七·七八	七·七八
香港地氈	一五·七一	一六·〇六
中華煤氣	六·五四	七·〇〇
香港電燈	五·三三	四·九四
九龍倉	三·八一	三·五四
置地公司	四·〇九	三·七一
信託公司	七·七八	七·五三
B股	三·二四	三·二四
滙豐銀行	三·六一	三·四〇
大酒店	五·〇八	四·九三
黃埔	六·三二	五·六七
香港毛紡	一五·〇〇	一五·〇〇
油蔴地	六·〇〇	八·〇六
合和	四·五五	四·一七
新昌	一〇·〇〇	九·四六
和寶	二三·一八	二三·五八
和豐	一四·二九	一四·四九
和記	一二·五九	一一·六二
和記地產	九·七一	九·四三
印尼聯合	六·一五	六·一五
萬邦	一〇·二九	九·八六
太平洋	二·五九	二·五四
香島	一六·二二	一六·二二
怡和實業	七·三一	七·三一
怡和	三·一五	一·九八
怡和證券	四·八〇	四·三八
九巴	五·七一	五·八二
久保田	二·二六	二·二六
熊谷組	二·二四	二·二四
連卡佛	一一·五四	一一·三六
僑德	一三·三八	一四·六二
森那美	三·〇五	二·九三
先施	七·四一	七·二七
利獲家置業	二八·六四	二八·六四
新馬	二四·〇〇	二三·七六
新力	〇·二八	〇·二八
南華早報	五·二六	五·二六
南海	二六·一五	二六·一五
寶光	一〇·〇〇	一〇·〇〇
大新	四·三一	三·八五
新鴻基	一五·三五	一三·七五
宋加喇	八·二五	六·二九
太古實業	四·六四	四·六九
B股	五·〇三	五·〇六
太古	四·二五	三·八九
B股	四·八六	四·二五
太古昌	八·八九	八·八九
泰盛	二二·二二	二二·二二
大昌	四·四九	四·六七
大生	一六·五四	一六·九二
帝人	二·六一	二·六一
會德豐廠紗	九·五七	八·三三
東麗	四·二三	四·二三
友聯	七·六九	七·五〇
怡南	二七·七八	二七·七八
大華	二·六三	二·六二
裕泰	一五·〇〇	一三·一六
華光地產	一三·一六	一二·七一
華光航業	一〇·〇〇	九·二六
屈臣氏	一〇·八七	一〇·七五
會德豐	八·四四	七·四五
B股	七·五〇	七·九四
會德豐船務	一六·六七	一三·八五
B股	一六·〇七	一四·〇六
永安	五·三七	五·八五
永安人壽	九·七七	一〇·五七
南聯	一六·〇〇	一六·〇〇
永高	一二·二一	一一·七六
長江製衣	一九·三五	二〇·八三
仁孚	七·二九	六·七七

股市經濟版

今晨銀行拆息靜如止水 一厘二五至一厘三七五

【本報訊】今晨銀行同業拆息靜如止水，以一厘二五至一厘三七五成交。據銀行人士指出，市面銀根相當鬆裕，拆放盤口已低降至一厘二五，但要求拆進者不多，成交稀疏。

國際糖市反覆回揚 本港走勢穩步向上

由於國際糖價反覆回揚，倫敦原糖由週初每噸二百六十五鎊回升為二百七十鎊，最高為二百八十鎊，紐約原糖現貨由週初每磅二六點美仙升回二八點二五美仙，最高二八點五〇美仙。國際糖價經過連續低跌之後，能夠於此時反覆回升，雖然趨勢尚未顯呈穩健，但對本港疲弱的糖市不無支持，因此上週本港糖市走勢，就藉着這些機會稍步回扳，不過整週交投有些表現仍弱，缺乏了本地市銷好因素支持，看來糖價是否循序回升，仍有很大疑問。

上週本港糖市能夠從疲淡走勢回揚，國際行情這些支持力起一定的作用，但最近本港上級存糖不多，拆銷商與基本用家貨底亦非充裕，在有若干利好因素出現之下，買家會於此時落手補貨的，事實上，本港糖市經過去年亘大波動之後，業者對外訂貨多採緊縮措施，因此，最近不但存貨漸疏，特別是上級幼砂方面，同時，來源亦非充斥，這使本港糖價在國際行情當跌時，本港跌幅較慢，但國際行情反覆後回升時，港市糖價亦徐徐回升，如果國際行情短期內無明顯回跌，港市糖價有機會在此水平企穩。

上週台灣糖再度向港放盤，台灣糖多是按照國際行情訂定其銷港新價，台灣特砂每噸回升至三千八百七十七元，台灣幼砂，每噸三千七百廿五元C·I·F·香港，均比前回升每噸七十元之譜。

工商晚報上午股票成交報價表

類別	股票名稱	最高價	最低價	收市價
銀行·保險	滙豐銀行	14.60	14.10	14.30
	恒生銀行			81.00
	海外信託銀行			
	大華銀行			
	友聯銀行			3.90
	永安人壽			1.33
航業及倉塢	會德豐船務（A）			2.70
	會德豐船務（B）			
	新世紀航業			
	萬邦航業			
	萬寶航業			
	亞洲航業			3.70
	華光航業			
	東方貨櫃	1.82	1.80	1.82
	新海康			1.15
	均益倉			4.90
	九龍倉	12.00	11.20	11.50
	安全貨倉			
	太古（A）	6.00	5.75	5.85
	太古（B）	1.05	1.00	1.05
	黃埔船塢	9.45	9.00	9.20
公用事業	油蔴地小輪			10.00
	香港電燈	3.70	3.65	3.675
	九龍電燈	13.80	13.50	13.60
	中華煤氣	10.60	10.50	10.50
	電話公司	12.50	12.00	12.50
	電車公司			
	九龍巴士	4.30	4.00	4.20
	中華巴士			
	會德豐（A）	3.30	3.075	3.20
	會德豐（細股）			
	恒隆	1.95	1.94	1.94
	信託公司（A）	1.65	1.62	1.62
工商投資	信託公司（B）			
	怡和	25.00	24.20	24.90
	怡和証券	6.25	5.95	6.10
	國泰股份			
	怡和實業			
	怡南			
	安達臣			
	隆豐投資			
	太平洋			
	森那美			7.10
	新英華			
	仁孚			1.71
	船務投資			
	輝百美			
	利獲家			
	利獲家海外			
地產置業	置地公司	6.50	6.15	6.25
	高富置地			
	亞洲置地			
	建煌新記	0.46	0.40	0.43
	博富臨			
	大元置業			
	啓德置業			
	太古昌			
	大信置業			
	豪華			
	伊人置業			
	萬年置業			
	夏利文			
	合和地產	1.06	1.03	1.05
	新鴻基	2.20	2.05	2.15
	南太平洋			0.87
	和記地產			3.35
地產置業	麗君地產			0.73
	嘉茄地產			0.31
	華大地產			
	恒生工業地產			
	大昌地產	0.80	0.71	0.75
	兆安地產			
	嘉年地產			
	聯邦地產（A）	1.46	1.44	1.45
	聯邦地產（B）			
	和豐地產			
	四海地產			
	利安地產			
	大生地產	1.27	1.19	1.22
	萬生			
	模漢置地			
	華光地產	0.57	0.50	0.57
	利豐地產			
	城都地產	2.30	2.275	2.30
建築	保華	1.45	1.41	1.41
	金門	12.00	11.50	12.00
	青洲英坭（新股）			7.00
	港機工程			
	大亞石業			
	海港工程			
	熊谷組			
	信昌			
	安達臣			
企業發展	海底隧道			5.80
	長江實業	3.50	3.40	3.45
	寶光	3.45	3.275	3.35
	莊士發展			
	利興發展			
	泰盛發展	0.92	0.81	0.84
企業發展	世界發展			
	新世界發展	1.65	1.56	1.61
	聯興盛發展			0.61
	遠東發展			0.65
	海南發展			
	香港發展			
	廖創興			0.75
	廣聯企業			
	聯合企業			
	和記企業	2.75	2.525	2.60
	太古實業A			
	太古實業B			
	偉大發展			
	新昌			
	美漢	0.67	0.62	0.64
	金碕			
	明仁企業			
	捷聯企業			
	順福企業			
	偉益置業			
	啓明建業			
	國際實業			
	周生生			
酒店業	大酒店	6.50	6.40	6.40
	山帝國酒店			
	城市酒店			
	永高酒店			10.50
	海港公司			
	美麗華酒店			8.50
	百樂酒店			
	凱聯酒店	0.88	0.87	0.88
	南洋紗廠			
	南豐紗廠			
紡織製衣	美豐纖維			0.7[illegible]
	南聯和記			1.0[illegible]
	南聯實業			
	聯紡			
	會德豐紗廠			
	鱷魚恤			
	眞善美製衣			
	長江製衣			
	麗新製衣			
	香港毛紡			
	新馬製衣			
	梅眞尼			2.0[illegible]
百貨·酒樓及其他	永安			
	先施			3.3[illegible]
	瑞興			1.0[illegible]
	大新（公和）	1.00	0.98	12.8[illegible]
	連卡佛（A）			
	連卡佛（B）			
	邵氏			
	聯合汽水			
	淘化大同			
	食品工業			
	星島報業			4.4[illegible]
	橡膠信託			1.6[illegible]
	聯合橡膠			
	環球電子			2.3[illegible]
	屈臣氏			
	立興			
	生力啤			
	保星旅業			
	莊士集團			
	菲立斯			
	松下電器			

以色列堅不妥協 隔軍談判難達成

基辛格與以領袖長談尚無結果

【耶路撒冷十七日法新社電】一位可靠人士透露說：美國務卿基辛格昨晚向以色列領袖們表示他深恐以方的不妥協態度，可能破壞他所作出西奈半島上談判隔軍的嘗試。

基辛格和以總理拉賓爲首的以方官員們曾舉行四小時會談，該項會談被形容爲「困難的」，雙方均爭持不下。

該人士說：以方認爲上星期五由基辛格所轉致的埃及建議，是「不足够的」，因爲那些建議僅是技術上而已。以色列依然希望獲得開羅作出不交戰宣言的某種政治承諾，來交換以方在蘇彝士運河以東西奈山隘上的撤軍。

該人士說：基辛格力請埃及各項建議，可以作爲實現談判的基礎，基氏並對以色列內閣於昨晨所舉行的一項會議並未有導致改變態度一事，表示失望。

基氏對記者說：他將在今日把以色列的反應，告知埃及總統沙達。基氏說：他未有提出美國的妥協性建議。

以色列外長阿倫對記者說：各項問題過於複雜，因此將要在早上在基辛格飛返阿斯灣之前舉行另一次會談。

埃及堅持一項不交戰宣言，祇應作爲一項滿足其盟友（包括巴勒斯坦人在內）的全面解決辦法中的一部份然後發表出來。

【耶路撒冷十六日路透社電】由於此間強烈反對埃及對和平解決的建議，美國務卿基辛格今晚延長其在以色列的逗留。

基氏與以色列領袖們舉行四小時會談後宣佈他將延遲數小時前往埃及北部阿斯灣，以便在早上舉行進一步會談。

官方人士對路透社記者說：以色列內閣并非放棄所提出埃及宣佈摒棄用武，來交換以方在西奈區內重要山隘和油田撤軍的堅決主張。還些人士說：當前在基辛格進行其穿梭外交之際，該項建議獲得埃及人的支持。

基辛格曾對記者說：美國和以色列的談判人員曾在建設性的氣氛中，檢討埃及的各項建議，該項會談並將於明晨繼續舉行。基氏在較早時曾計劃在早餐後卽離開以色列。

以色列政府已正式准許撤退二十至三十哩，而不包括那些山隘在內。這些人士說：該山隘和油田的撤出，仍然必須獲得一項不交戰的保證以作交換。

錫漢諾克揚言 隨時可奪金邊

諾爾下台後赴印度禮佛

【北平十六日路透社電】據這裡的日本人士今日說，高棉錫漢諾克親王稱：他的軍隊隨時能够奪取高棉首都和推翻諾爾政府。

錫漢諾克昨晚在其北平住宅會見日本與高棉友好協會常務理事清水時發表談話。

他說：他的軍隊還未侵佔金邊，此因他們恐怕支持諾爾將軍的美國人可能轟炸該市。

他並告訴清水說：日本政府應撤消其對諾爾政府的承認，否則爲時太晚。

錫漢諾克上星期呼籲與諾爾政府有關係的國家關閉在金邊的大使館和疏散他們的僑民與外交人員以保証他們的安全。

他說，他的軍隊一經佔領金邊，他的政府將歡迎各國的承認和重開大使館。

【紐約十六日美聯社電】高棉總統諾爾知道他的統治漸近完結，但當他離去的時候，他將堅持與叛軍談判的一種保證。

於本星期日報導這消息時，新聞週報補充說：「相信諾爾將是忠實的，並且不是像他的許多部下，利用職位來中飽私囊。」

這雜誌引述諾爾之朋友的話說，「他深知他將要下台的。他知道他是一個棋局中之一部份，如欲避免敗亡，則他必須犧牲。」

新聞週報補充說：「但諾爾堅持，祇有叛軍保證他的離職可能導致談判，他然後辭職。」諾爾的幕僚說，總統夢想終於離開高棉並於其去世之前，前往印度禮佛」。

可憐的高棉人： 高棉共軍於十五日向金邊發射火箭砲，目標是總理府。火箭落在美國大使館附近，造成四人喪生，卅一人受傷。圖中這名女子正抱著受傷的母親痛哭。

阿根庭災難多

客機墮毀四十七人罹難 洪水氾濫死傷三十餘人

【布宜諾斯艾利斯十六日美聯社電】據民航界人士說：一架由阿根庭空軍經營的客機，星期日在一個山區墮毀，機上四十七人恐怕均已罹難。

該等人士說：該架客機屬於由空軍所經營的國家航空公司。這航空公司開辦來往國內各地短程航線。

他們說：該機在布宜諾斯艾利斯以南九百哩一個度假山區附近墮毀。

當局卽時未能說出機上有若干人，但其他方面人士說：說該機載有四十二名乘客和五名機員。他們又說：飛機墮落在崎嶇的山區，所以對是否有人生還，頗表懷疑。

【布宜諾斯艾利斯十六日法新社電】旋風帶來的豪雨，使紐坎省和尼格高省南部氾濫成災，今日最少有廿七人喪生。

該個位於阿根庭中部的地區，在週末曾遭暴風雨吹襲，令到紐坎省洪水氾濫，有三十人喪生，十一人失踪，六千人無家可歸。

官員說：上週末的狂風暴雨，造成五百五十億美元財物損失，並使數以千畝計的農田遭受水淹。省政府經已把情況控制，並用飛機及直升機運送急救藥物及食物與災民。

漢城一間報社 職工罷工

百六十人被逐出

【漢城十七日美聯社電】星期一黎明前一場混戰當中，「東亞日報」的董事會——一家標榜新聞自由的南韓報章，將一百六十名新聞工作者逐出報社，終止他們爲新聞自由問題而進行第六日的罷工行動。

數百名警察——其中二百多名是便裝警員，給予董事會一臂之力，把報館週圍整個地段封鎖，並驅散被逐出來的報人。

被逐者當中，有二十四名較年輕的報人，正在報館二樓的排字房內進行第五日絕食。

他們被數十個孔武有力的大漢強行拖出，送往一間醫院。董事會聲稱還些大漢是在漢城及週圍該報經銷辦事處任職者。

被逐的又包括該報及「東亞電台」二十一名女記者、節目報告員及監製人。

經過三小時混戰後，罷工者發言人聲稱最少有五人受傷，雖然他們都沒有作出抗拒行動。

罷工行動因董事會於三月八日及十日辭退二十名記者而開始。董事會指稱是由於該報去年十二月開始遭受龐大的廣告杯葛而致財政拮据。一百六十名男女報人發動罷工後，董事會又再辭退十七人。

罷工者要求重新僱用革退的同業，並指控董事會與「一個政府」串謀壓抑新聞自由。

「時代雜誌」的阿丹斯於本月十六日獲得密蘇里大學全國拓業攝影協會的當年最佳雜誌攝影獎。這幀圖片是阿丹斯，是他獲獎的其中之一，并贏得雜誌圖片優異獎。圖中顯示四架土耳其戰鬥機在伊士坦堡藍色回教寺的上空掠過。（合衆國際社）

「新聞週刊」如此報導 歐洲新病人葡萄牙 染上了共產主義病

【紐約十七日美聯社電】「葡萄牙是歐洲的新病人，這一個國家，極可能染上共產主義病，和蔓延至西歐其他地方」。

「新聞週刊」是於星期日在葡萄牙經過一週的政治和經濟動亂，引起西方深恐共產黨卽將接管該國北大西洋公約組織國家之後對葡萄牙的情況作出此項估計的，該報說，此事果眞發生，則在西班牙，義大利和希臘將有遠大影响，并甚至可能震撼法國。

兩派衝突更趨激烈

北愛激進分子 槍手四處殺人

【伯爾法斯特十六日路透社電】兩派激進基督徒敵對組織的衝突，今日仍然繼續進行。在伯爾法斯特東部，今天有人企圖暗殺一名汽車司機。上週末，已有兩名男子遇襲喪生。

警方說：襲擊者共發六槍，其中兩彈擊中那架汽車，司機遭玻璃碎片割傷。迄今，司機身份未明。這宗槍擊事件，僅在阿歷山大酒吧門外數碼發生，昨晚有三名蒙面槍手曾在該酒吧內槍殺兩名基督徒。

保安部隊說：這些謀殺事件，是基督徒派系「阿爾斯特防衛聯盟」與更激進的「阿爾斯特志願隊」間衝突的一部份。

遇害的兩名男子，均是該「防衛聯盟」的成員。該「防衛聯盟」力謂衝突是於去年五月北愛爾蘭基督徒發動大罷工時開始的當時，該「志願部隊」企圖控制所有酒吧，並向店員索取金錢。

另一方面，一名廿五歲女警，今日在此間十二哩外的賓高鎮海邊遇害。當時一枚炸彈在一間公共樓宇門外爆炸，她恰巧乘巡邏車經過該處。這名兩子之母的女人，是北愛爾蘭現時這個動盪期間第一個遇害的女警。

棉共繼續砲轟金邊 難民擁至佛寺避難

【金邊十七日合衆國際社電】雖然高棉政府軍已收復普陳堂機場以西處於共軍火箭範圍內的杜叻哨站，但叛軍砲手於星期日再度轟擊該機場和金邊首都。

位於南方湄公河的河良鎮正瀕臨失陷，該被包圍的市鎮是最後的一個政府軍據點。

最少有十枚火箭在金邊總統府和外國大使館附近爆炸，引致一名兵士喪生，和該兵士的八名家人成員受傷。另外有十二名人士在一間收容難民的佛寺受傷。

現在有一千六百名以上的難民逃至距美國大使館一百碼遠的佛寺，來逃避火箭襲擊。該項襲擊在過去一星期以來已使到三人死亡和二十人受傷。

觀察家深恐叛軍可能準備在三月十八日（星期二）向普陳堂機場發動一項大規模攻勢。該日是在外流放的錫漢諾克親王被逐的五週年紀念。

法國外交人士已開始離開金邊，法籍人士的首次撤離亦可能在星期一開始。法國人在集在大使館門前以便辦妥撤離手續時，有三枚中共製的一零七米厘火箭在不遠處爆炸。

政府軍在裝甲車的支援下，經過兩日來的戰事，擄獲十七枚一零七米厘火箭和擊斃一百八十名共軍後，已收復杜叻市（普陳堂機場以西六哩）。

據戰地消息說：有十一名政府軍喪生和九十人受傷，並有三輛載軍裝甲卡車被擊毀或受損壞。

奧納西斯 明日下葬

葬禮祇許家人參加

【雅典十六日法新社電】星期五深夜在巴黎病逝的希臘船業鉅子奧納西斯，遺體將於本星期二午下葬於蠍子島上他的兒子亞歷山大的墓旁。以上是接近該家族的人士今日在此間聲稱。

消息人士謂：奧納西斯的遺體將於星期二早上由專機從巴黎運往雅典，然後再由直升機載到蠍子島。據報奧氏臨終前要求爲他舉行希臘正教的喪禮，並祇許家人及最親密的助手列席。船王的獨子亞歷山大，終於一九七三年一月在雅典機場一宗飛機失事中喪生。

太空船海員十號 完成飛水星任務

【加州．波沙丹拿十七日美聯社電】太空船「海員十號」星期日成功的完成四小時飛近水星任務，拍回數百幅照片，使人類得以對該個太陽高熱下的行星作接近的觀察。

此間噴射推進實驗室發言人說：「我們預料海員十號卽將死亡。」他解釋說：經過近十億哩的太空飛行後，該太空船的高度控制燃料經已用完。

百里居南越軍 退至芽莊基地

【西貢十七日路透社電】此間一位軍方發言人說：南越軍方司令部現已與在激戰的中央高地總部分離。

百里居市內總部的主要人員已向東遷移至在臨海芽莊市一個較爲安全的基地。

但該發言人昨日形容所傳整個總部已經撤離之事，爲「不完全確實」的報導。

該發言人又形容上星期六越共所發表的聲明，謂中央高地邦美蜀已全被共軍佔據一節，爲「不過是謊言而已」，並說明政府騎兵、民兵，和警員們現仍在市內作戰。

該發言人說：主要戰場仍在邦美蜀市的週圍，該市於上星期一卽遭受襲擊，現時市週圍一帶集結有龐大的共軍和政府軍。

該發言人說：「但個戰術家必須在事先預測，下一步會發生何項事情，基此之故，一個小型的指揮站已在芽莊設立。」

在共軍發動最近攻勢，使到在不足一週內攻陷六個縣城的期間，百里居（西貢東北約二百四十哩，邦美蜀以北約九十哩）的週圍地區已遭到數次共軍的地面和火箭襲擊。

百里居的機場已成爲一個特別的目標。該機場是第二軍區內大部份受到轟炸的基地。

周恩來在醫院內 接見星加坡外長

【北平十六日路透社電】星加坡外交部長拉惹勒南今日在周恩來過去九個月所住的醫院拜會這位中共國務總理。

按拉惹勒南與周恩來會面是在其現時訪問北平的第四日，在此次會面之前，他曾與中共外長喬冠華有過兩日會談。

據星加坡人士說，他兩人的討論已產生兩項重要問題的非正式協議。

他們說，中共方面已告訴拉惹勒南說，中共完全瞭解星加坡尚無需建立完全外交關係的理由，並暗示於星洲政府準備妥當之時，北平準備建立正式聯繫。雙方並同意探討交換工業代表團以擴展雙邊貿易的可能性。關於此事的談判將於明日舉行。

美參議員薛明頓怪論連篇

越棉對美均不重要 必要時美退出泰國

【華盛頓十六日美聯社電】參議員薛明頓今日說，他相信越南和高棉對於美國的安全都不是重要的。他預言參議院的民主黨將不投票贊成給與該兩國任何更多的援助。

他說，他亦相信美國於必要時可以退出泰國。他並相信美國在南韓和歐洲有太多軍隊，而且在一種經濟情況中，美國不能告訴葡萄牙或其化國家應該採取甚麼政治路線的。

他說：「我們的國家財政十分困難，而我亦未見越南和高棉等國局勢怎樣可以影響我們的國家安全，能影響我們國家安全的是甚麼，這將是我們經濟地位的崩潰。」

美國歡迎外來投資

將設機構進行監督工作 並收集資料供各方參考

美政府官員於三月四日向參院財務委員會報告各機構間的政策檢討時稱，美國應繼續歡迎外來投資，包括阿剌伯國家的直接投資。

以下是美國財政部貨幣事務副部長貝內特的聲明摘錄：

我們曾在行政部門內，就政府對這種投資的政策進行一次各機構間的廣泛檢討。鑒於國際經濟事務的轉變步伐，尤其是少數國家手上可用以在國外投資的資金迅速增加，我們認爲這種檢討是適當的。

簡言之，我們的檢討所得到的基本結論，是重新確定我國政府的傳統政策，一如福特總統去年十月簽署一九七四年外國投資研究法案時所表明的。他說：「我們仍認爲自由市場力量的發揮將以最具建設性的方式直接導引世界性投資的流動。因此，除因國家安全關係而有絕對必要或爲了維護一項重大的國家利益之外，我國政府將反對有關外國在美投資的任何新限制。」

重新確定這項政策的一個重要基本原因，是我們認清我們需要美國所能適當吸引的一切投資，以協助恢復我國經濟的生產力增長。

我們的檢討確認，現有法律、條例和慣例，提供有關外國投資的大量資料，以及處理特殊投資的保障。但我們認定，除了有力地執行管制外國投資者的活動的現有法律和條例外，我們應採取：

（一）成立一個常設的機構間高階層新委員會，向美總統的經濟政策委員會報告，并作爲行政部門的中心，以確保在美國的外國投資符合我們的國家利益；

（二）設立一個新機構，爲該委員會及我國政府所有其他部門服務，其方式爲監督外國投資，分析各類投資的發展趨勢，以及重要的個別投資建議所可能發生的影響；

（三）使用該新設機構集中及改進有關外國投資資料的收集，以及分發資料予政府的適當部門；

（四）與主要的外國政府投資者談判，以訂定關於預先就可能在美進行的重要投資與美政府會商的程序。

我們相信我們所提議的政策和安排將在維護我們的國家利益的同時，因澄清局勢而實際上提高美國對外國投資者的吸引力……

在剛完成的行政檢討的初期，我們曾回顧過去數年的外國投資趨勢。雖則「投資」一詞有時包括所有形式的要求，但在這項研究中，我們

而不是短期的資產，例如銀行存款和財政部證券等。我們將直接投資和有價證券投資分開。直至最近爲止，百分之廿五或百分之廿五以上的衡平權，在我們的統計中是被列爲直接投資。

我們目前所擁有的資料顯示，在一九七三年年底，在美國私營部份中的外國長期投資，帳面價值共爲五百五十億美元，其中一百八十億美元爲直接投資，三百七十億美元爲有價證券投資。比諸美國私人部份在外國的長期投資，這數目並不大，據報後者在一九七三年年底的帳面價值達一千三百二十億美元，其中一千零七十億美元爲直接投資，二百五十億美元爲有價證券投資。

一九七三年，自所有外國投資者流入我們收支帳目中的欵項是六十六億美元。

我們還沒有第四季中外國在美投資的估計，但我們知道，流入美國私人證券的外國有價證券類財產，去年逐季減少，且在第四季實際上已轉爲純外流……

在一九七四年，石油出口國組織會員國的政府和私人投資者在我國市場出現的數量確較前爲多，但他們的長期投資總額很小。它們去年在外國的短期及長期投資共約六百億美元，其中祇有不及十億美元是在美進行的長期投資，而且大部份是投資於美國財務組織爲投資者選擇及管理的有價證券。卽使是不計算不動產和房屋建設方面（石油出口國組織投資者的部份投資是在這方面）的

電視播音節目

香港電台

一：〇〇 時事實錄
一五 下午旋律
三〇 美的世界
二：〇〇 主婦手記
三〇 風虎雲龍
三：〇〇 「火島明珠」
三〇 青春交響曲
四：〇〇 英雄譜
五：〇〇 星期一約會
六：〇〇 粵語新聞
二五 英語環遊世界
三〇 香港傳奇「舞會」
七：〇〇 粵語新聞及特別報告
一〇 新聞之窗
二五 知多少
三〇 你的香港
八：〇〇 新聞報告
〇五 家庭益智問答節目
三〇 趣劇「藍領白領」
九：〇〇 轉播倫敦新聞
三〇 空中問答
粵曲選唱
十：〇〇 我爲你點唱
十一：〇〇 粵語新聞及天氣報告
歌星選唱
爐邊簷下
四人夜話
「司機艷遇」
十二：〇〇 粵語新聞
時代曲
二：〇〇 廣播完畢

商業第一台

一：〇〇 新聞報告
天氣報告
倫理小說「父教」
祝壽祝婚節目
二：〇〇 古今中外
「西風殘照香江月」
三：〇〇 藝員五線譜
新聞報告
續播藝員五線譜
四：〇〇 一曲寄心聲
粵語新聞
天氣報告
續播一曲寄心聲
五：三〇 天羅地網
六：〇〇 天氣報告
新聞專輯
十八樓C座
口琴講座
七：〇〇 點播小說
新聞報告
時代曲
八：〇〇 點播小說
三個臭皮匠
九：〇〇 樂苑花瓣
十：〇〇 新聞報告
十一：〇〇 秋燈夜語
時代曲
新聞報告
十二：〇〇 廣播完畢

商業第二台

一：〇〇 新聞報告
股市行情報導
天氣報告
二：〇〇 今日之歌
股市行情報導
年青人時間
三：〇〇 新聞報告
天氣報告
六：〇〇 續播年青人時間
股市行情報導
七：〇〇 升中會考測驗
新聞報告
八：〇〇 日用英語教程
市場學
九：〇〇 基本統計學
粵曲點唱
十：〇〇 隨想曲
十一：〇〇 天氣報告

麗的電視中文台

十二：〇〇 新聞報告
廣播完畢
一：三〇 新聞及天氣報告
民間故事
二：一五 「雄才偉略」片集
三：〇五 神貓卡通片集
從心所欲
四：〇〇 快樂家庭
新聞簡報及節目介紹
粵語長片「苦吻」張瑛、周坤玲主演
六：二五 六二五劇場「恩怨情」
今時今日新聞及天氣報告
觀點與角度
七：三〇 朦面超人
老襯亭
八：二五 秀蘭歌聲處處聞
九：二五 麗的電視劇「天倫劫」
十：三〇 最後新聞報告
時人時事
十二：〇〇 警探實錄
完播曲

麗的電視英文台

五：〇〇 兒童世界
古荒歷險記
六：二五 抗暴英雄
新聞及天氣報告
觀點與角度
七：三〇 戶外天地
春滿杏林
八：四五 人猿襲地球
新聞報導及天氣報告
九：一〇 神秘之夜
十：三〇 時人時事
十一：二五 烽火家庭
全日播映完畢

無綫電視翡翠台

十二：〇〇 七彩「珍饈百味」
七彩「卡通片」
七彩「杏林雙傑」片集
一：三〇 午間新聞
第二劇場「徬徨」
二：一五 每日電影「梟陵會愛妻」由任劍輝、鄧碧雲主演
三：四五 新聞簡報
七彩「網球雙鳳」片集
四：一〇 七彩「龍虎兒女」片集
午間電影「浪子」由謝賢、江雪、苗嘉麗主演
六：三五 七彩「精打細算」
翡翠劇場「長白山上」
七：三〇 新聞及天氣報導
觀點與角度
八：〇〇 七彩「信不信由你」
七彩「羣星譜」
九：〇〇 七彩「歡樂今宵」
十：三五 七彩「包青天」片集
七彩「功夫」片集
十二：四五 最後新聞報導
午夜電影「豬八戒招親」由萬小寶、祝菁主演

免施手術 太極牌 註冊商標 獨有秘方 肝膽治 一服見效 京都太極堂藥廠

專醫 膽囊內生砂石，無論砂石粒大小多少，確可內消砂粒於無形，可免施手術之痛苦麻煩，且能斷尾，及治黃膽、膽囊炎、肝腫大、肝硬等，絕對有效。

購買注意：市面發現有假藥發售，本公司爲杜絕不法之徒騙財害人，特將每盒加入辨眞券，券上號碼與盒外之號碼相符，並加封口證，購買者請將該辨眞券寄回順寧藥行批發部核對，詳細辨法均載該辨眞券內（詳細說明書順寧藥行備索）東南亞總代理：儒豐貿易公司。總批發順寧藥行電話3-869927

經售處：九龍：順寧道306青山道長發街口順寧藥行。荃灣：大樹邨第十座五號順寧藥行。荔枝角道194A李有記。旺角西洋菜街30中英。新蒲崗彩虹道106利華。[illegible]

中聯搬運公司 搬屋專門 香港H-627922 628973 九龍K-333560 333532 彌敦道K-632345 628647

啟事 鳴謝白花油慈善會派發慈善金

敝等各會員親屬或戚友，蒙白花油慈善會派發慈善金，感激之餘，特此登報鳴謝。

（甲組）每名受益人獲頒六百元者 ①梁汝好女58荃灣大窩口A二樓受益人：龍鳳珍 ②葉娣女64北角砲台山32號受益人：孫根 ③潘陳錦維女63旺角黑布街96受益人：潘國雄 ④劉治修男56柴灣14座259受益人：劉惠良 ⑤劉老元男58九龍啓德道61號受益人：陳濤 ⑥陳杏流女62新墳地街315受益人：郭容 ⑦劉葵卿女55灣仔月街二號三樓受益人：李瑞菁 ⑧李毛女61西環觀龍樓F座870受益人：陳翠容 ⑨葉蘇女65大角咀中興樓六樓受益人：吳翠好 ⑩胡同女62石硤尾十座110式樓受益人：何鸞 ⑪陳允經女53大角咀富貴大廈東座四樓受益人：莫美瓊 ⑫徐二妹女61大埔公頭山二區15號受益人：蘇香發（乙組）每名受益人獲頒三百元者 何八女60荃灣曹公街從心樓233受益人：梁森

商業 聘請 徵護衛員

徵特職男青年護衛員50名，年26至45之間，高5呎6吋以上，重120磅或以上，英文中四程度，講英語 [illegible] 公司人事部

招生 遊艇班 悠久歷史 青年會窩打老道會所 開課K880111分機十 詢

則樓訓練班 工程師多年經驗親授全座房屋設計繪圖速成發證書輔就業晚H279215

醫藥 祖傳 岑偉強 風濕胃病 筋骨走痛 關節腫痛 頭風脹痛 頸項痠痛 手腳痺痛 胸背彎痛 腰脊酸痛 半身無力 肝胃氣痛 胃酸過多 腸胃風痛 肚飽作痛 腸胃潰瘍 胃脹下垂 大便紅黑 消化不良 九龍醫館：深水埗荔枝角道三三〇號三樓（近北河街口）

工商晚報 分類廣告 銷數廣 效力大 收費廉 每段 大字四個 小字卅四個 每天三元 上期收費 不折不扣 凡涉及法律性廣告，請攜同身份証來本報辦理刊登手續。

洽刊處
（一）中區辦事處利源東街八號地下 電話：二式五四九五·二式壹式三八
（二）灣仔分域街十八號本報廣告部 電話：二七九三零七·二八零七零八
（三）彌敦道壹零零號東英大厦式零壹室生記租務處
（四）旺角荔枝角道廿二號東興大厦生記租務處
（五）油蔴地上海街三壹九號
（六）九龍城周生生珠寶金行有限公司（太子道四三二號）
（七）青山道周生生珠寶金行有限公司（青山道三二六號）
（八）油蔴地周生生珠寶金行有限公司（彌敦道二二一號）
（九）旺角周生生珠寶金行有限公司（彌敦道七〇七號）
（十）深水埗周生生珠寶金行有限公司（大埔道四七號）
（十一）佐敦道周生生珠寶金行有限公司（佐敦道卅七號L）
（十二）紅磡周生生珠寶金行有限公司（蕪湖街九九號）
（十三）荃灣周生生珠寶金行有限公司（荃灣青山道一九九五號C）
（十四）元朗周生生珠寶金行有限公司（元朗青山道八七號）

如蒙惠 本報廣 請電二 〇七〇

印度神油 男性專用·妙不可言 英國政府註冊 香港政府註冊 註冊商標

吳景雲 擅醫 喉痧喉癰 喉瘡喉癬 陰虛爛喉 雙單喉症 [illegible] 卽日見效 館址：旺角亞皆老街三十八號三樓 先施公司九龍分行對面鱷魚恤樓上 電話：905548 若非確有特長 安敢獨醫一味

喉 專科中醫

潘柏 老中醫統理男婦兒科頭頸症經驗多 全日在九龍彌敦道312號三樓應診（近裕華南京街口上）電梯按2字 電話：K三一五二八壹

專醫 黃華湛 歷史悠久·經驗豐多 痔瘻 無痛脫落·永不復發 痔漏 血 日本療法 不用刀割 照常工作 五天脫落 檢驗免費 內外痔瘻脫肛 絕無痛苦 不用線紮 卽日止血 收費從廉 女醫助理 旺角彌敦道641號二樓A 電話：K-846651